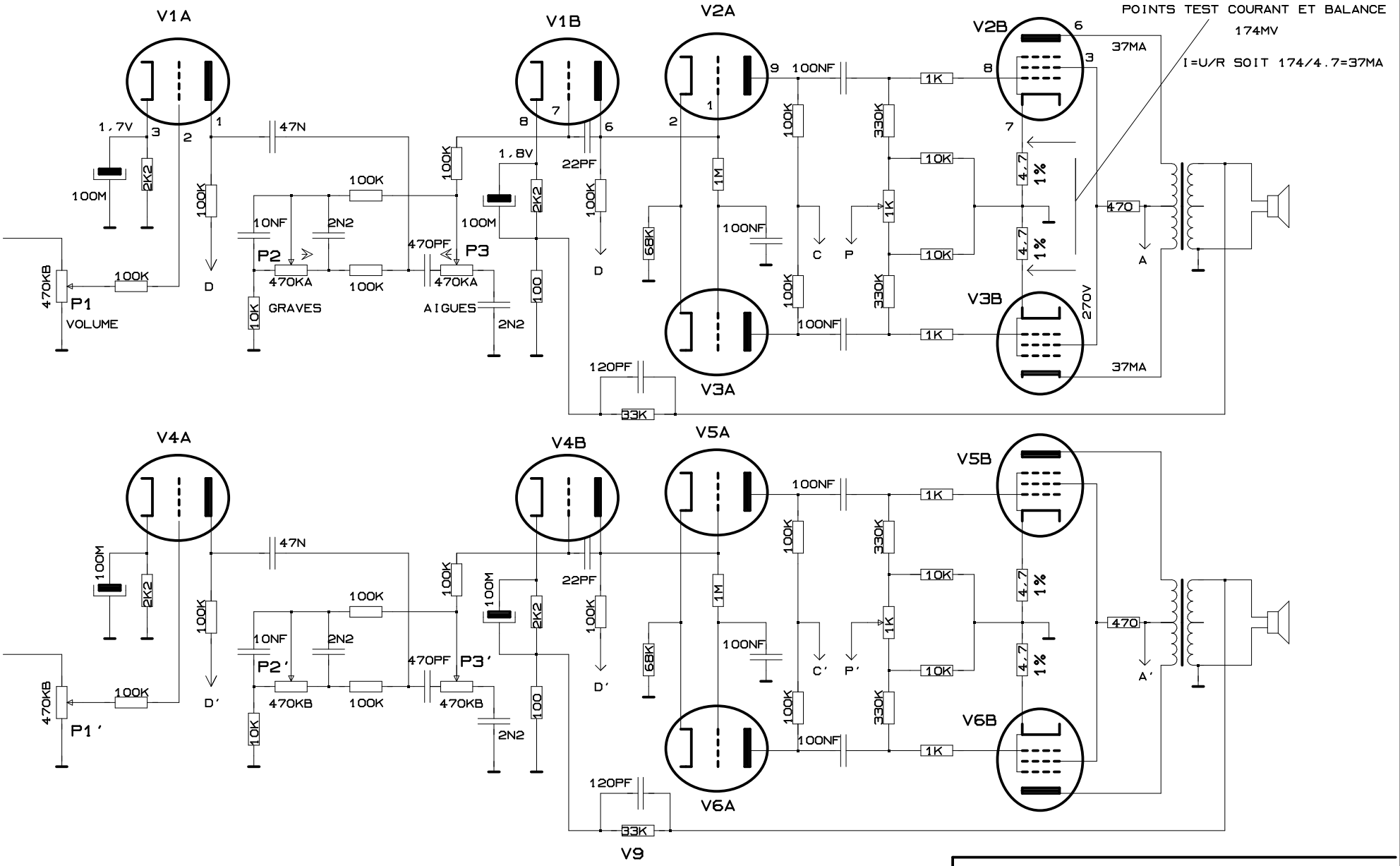

V1 V4=ECC82
V2 V3 V5 V6=ECL86

AMPLI STEREO
PP ECL86

SEPELLIERE44	
25/01/09	