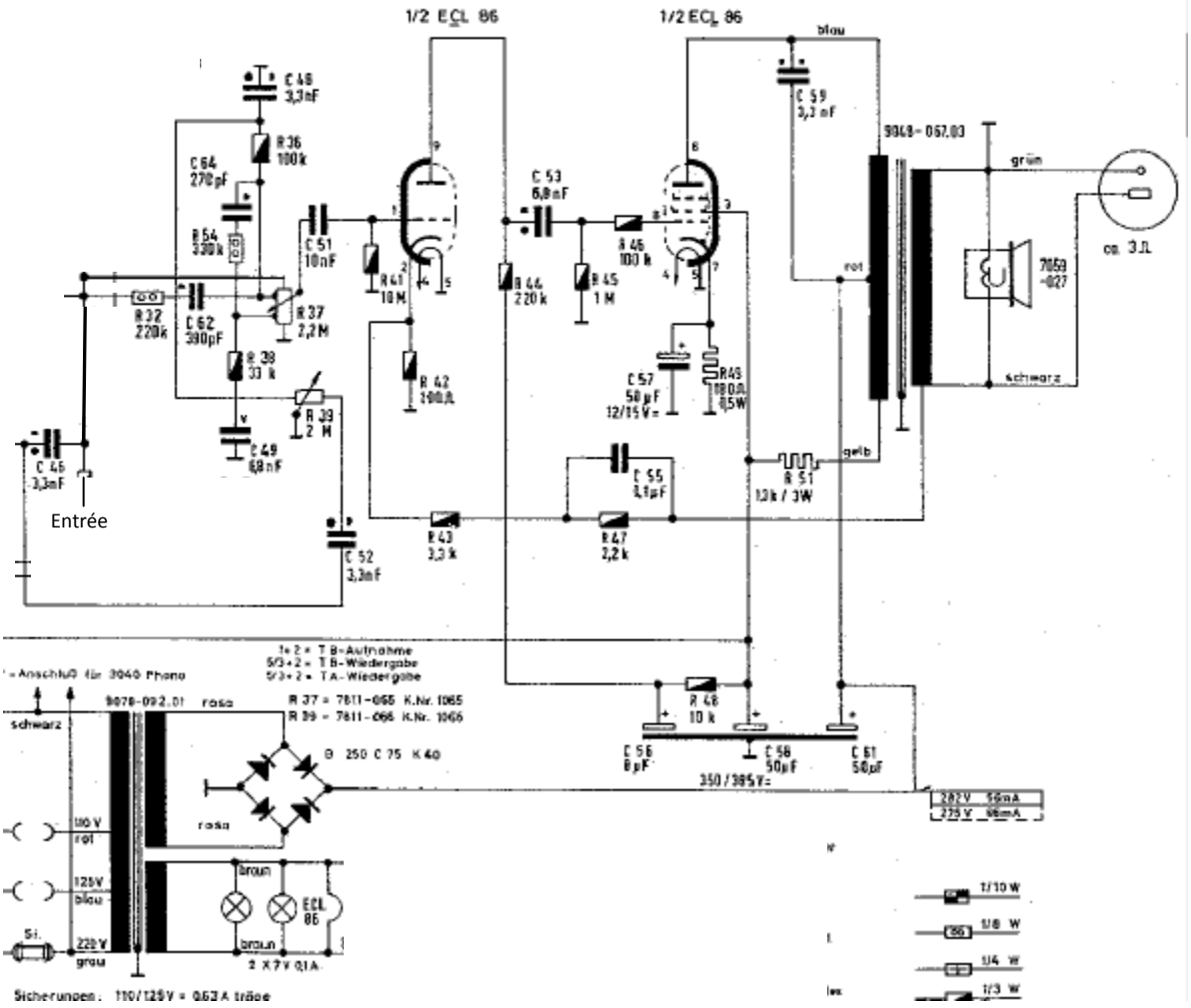
1/2 ECL 86
1/2 ECL 86
blau
C 48 3,3nF
R 36 100k
C 64 270pF
R 54 330k
C 51 10nF
R 41 10M
R 44 220k
C 53 6,8nF
R 46 100k
R 45 1M
C 59 3,3nF
9048-067.03
grün
rot
schwarz
gelb
7059 -027
ca. 3Ω
R 32 220k
C 62 390pF
R 37 2,2M
R 38 33k
R 42 100Ω
C 57 50µF 12/15V=
R 49 100Ω 0,5W
R 39 2M
C 49 68nF
C 45 3,3nF
Entrée
C 55 0,1µF
R 51 1,3k / 3W
R 43 3,3k
R 47 2,2k
C 52 3,3nF
1+2 = TB-Aufnahme
5/3+2 = TB-Wiedergabe
5/3+2 = TA-Wiedergabe
= Anschluß für 3040 Phono
9078-092.01
rosa
R 37 = 7611-065 K.Nr. 1065
R 38 = 7611-066 K.Nr. 1066
schwarz
B 250 C 75 K 40
R 48 10k
C 56 8µF
C 58 50µF
C 61 50µF
350/385V=
287V 56mA
275V 98mA
110V rot
rosa
125V blau
220V grau
braun
braun
ECL 86
Si.
2 X 7V 0,1A
Sicherungen: 110/125V = 0,63A träge
1/10 W
1/8 W
1/4 W
1/3 W