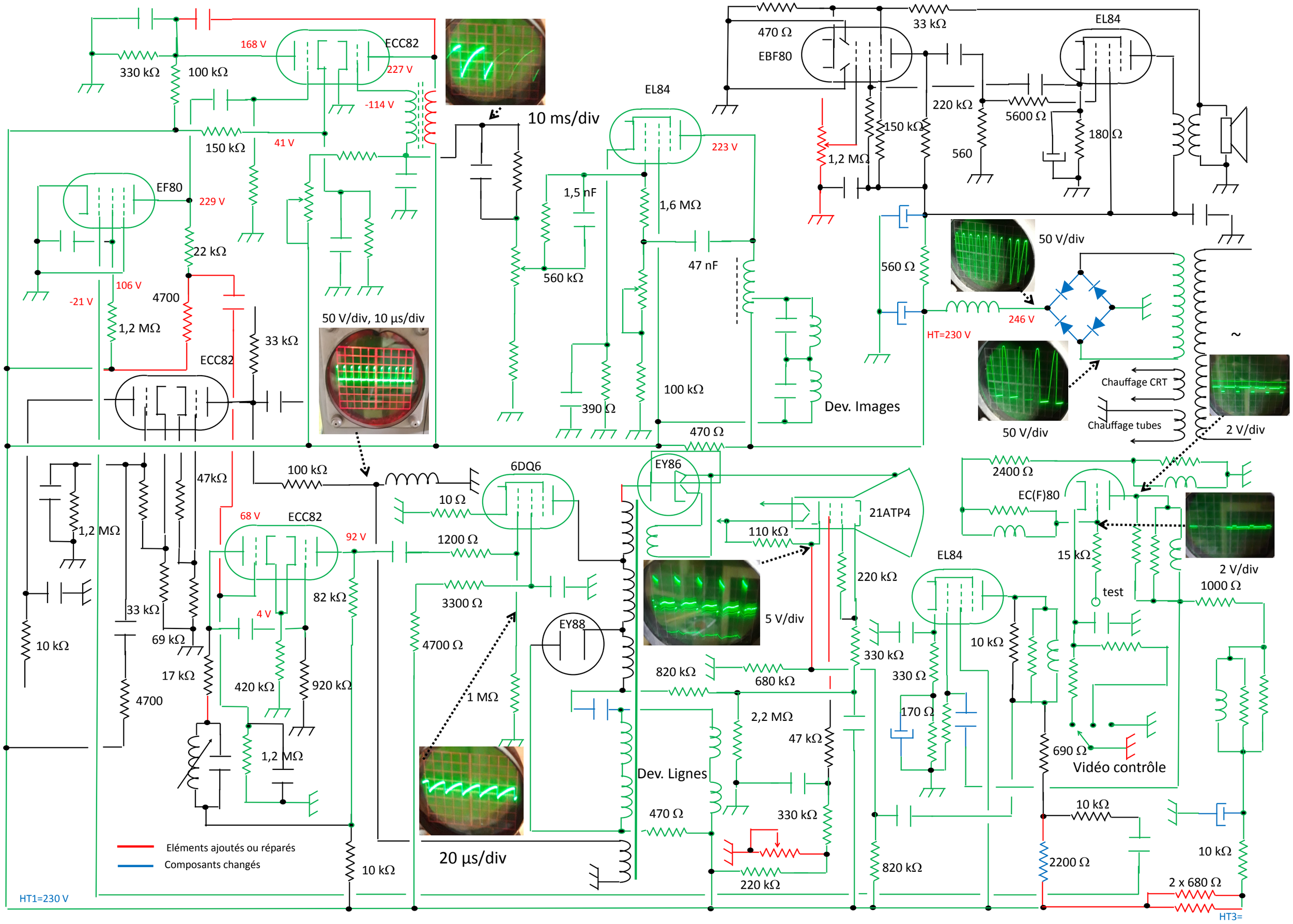
ECC82
168 V
227 V
330 kΩ
100 kΩ
-114 V
150 kΩ
41 V
EF80
229 V
22 kΩ
106 V
-21 V
4700
1,2 MΩ
33 kΩ
ECC82
10 ms/div
EL84
223 V
1,5 nF
1,6 MΩ
560 kΩ
47 nF
390 Ω
100 kΩ
470 Ω
Dev. Images
470 Ω
EBF80
33 kΩ
EL84
220 kΩ
5600 Ω
150 kΩ
180 Ω
1,2 MΩ
560
560 Ω
50 V/div
246 V
HT=230 V
50 V/div, 10 µs/div
Chauffage CRT
Chauffage tubes
50 V/div
2 V/div
47kΩ
100 kΩ
6DQ6
EY86
10 Ω
68 V
ECC82
92 V
1200 Ω
1,2 MΩ
33 kΩ
82 kΩ
4 V
3300 Ω
69 kΩ
4700 Ω
EY88
10 kΩ
17 kΩ
420 kΩ
920 kΩ
4700
1 MΩ
1,2 MΩ
20 µs/div
10 kΩ
Eléments ajoutés ou réparés
Composants changés
HT1=230 V
21ATP4
110 kΩ
5 V/div
220 kΩ
820 kΩ
680 kΩ
330 kΩ
2,2 MΩ
47 kΩ
Dev. Lignes
470 Ω
330 kΩ
220 kΩ
820 kΩ
2400 Ω
EC(F)80
15 kΩ
2 V/div
1000 Ω
test
EL84
10 kΩ
330 kΩ
330 Ω
170 Ω
690 Ω
Vidéo contrôle
10 kΩ
2200 Ω
10 kΩ
2 x 680 Ω
HT3=