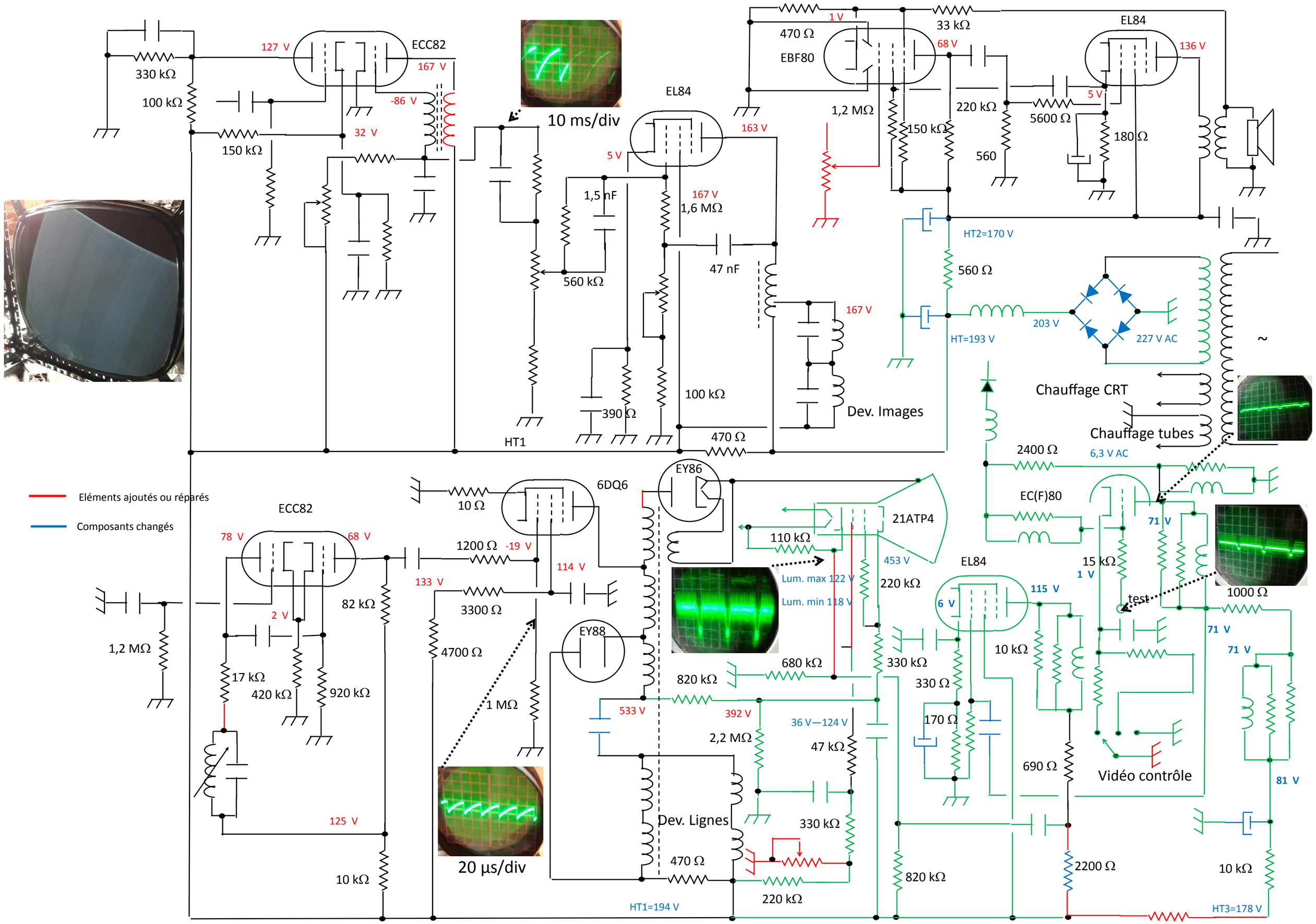
Eléments ajoutés ou réparés
Composants changés
ECC82
127 V
167 V
-86 V
32 V
330 kΩ
100 kΩ
150 kΩ
10 ms/div
EL84
5 V
163 V
1,5 nF
167 V
1,6 MΩ
560 kΩ
47 nF
390 Ω
100 kΩ
470 Ω
HT1
167 V
Dev. Images
EBF80
1 V
470 Ω
33 kΩ
68 V
1,2 MΩ
150 kΩ
220 kΩ
560
EL84
136 V
5 V
5600 Ω
180 Ω
HT2=170 V
560 Ω
203 V
HT=193 V
227 V AC
Chauffage CRT
Chauffage tubes
6,3 V AC
2400 Ω
EC(F)80
71 V
15 kΩ
1 V
test
1000 Ω
71 V
71 V
81 V
ECC82
78 V
68 V
2 V
1,2 MΩ
17 kΩ
420 kΩ
920 kΩ
125 V
10 kΩ
82 kΩ
133 V
1200 Ω
-19 V
3300 Ω
4700 Ω
1 MΩ
20 µs/div
6DQ6
10 Ω
114 V
EY88
EY86
533 V
392 V
2,2 MΩ
Dev. Lignes
470 Ω
HT1=194 V
21ATP4
110 kΩ
453 V
Lum. max 122 V
Lum. min 118 V
220 kΩ
680 kΩ
820 kΩ
330 kΩ
36 V—124 V
47 kΩ
330 kΩ
220 kΩ
820 kΩ
EL84
115 V
6 V
10 kΩ
330 Ω
170 Ω
690 Ω
2200 Ω
Vidéo contrôle
10 kΩ
HT3=178 V