Radiomuseum.org: SU-GA (Suga); Paris, Asniéres TC30

CONSTRUCTEUR	MODÈLE	ANNÉE	CLASSE	
SUGA PARIS	TC 30	1935	U 0507003	N° 30

francois.dupoux@wanadoo.fr

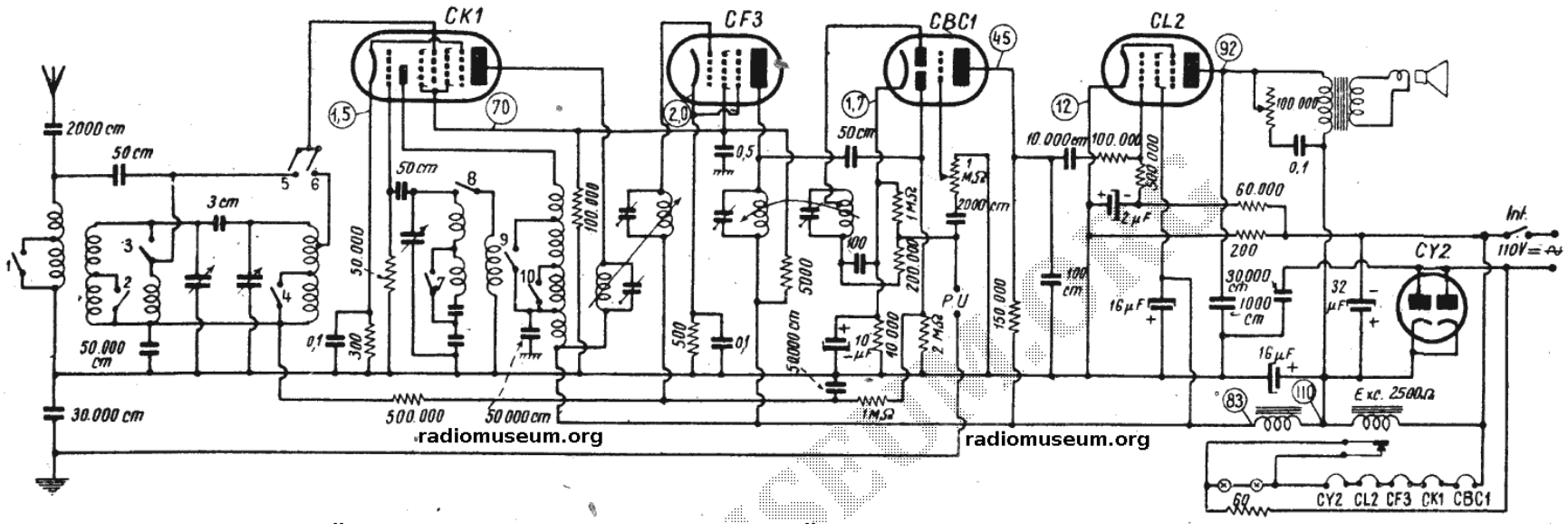

radiomuseum.org

Caractéristiques générales et particularités.

Superhétérodyne, tous courants, toutes ondes, à quatre lampes et une valve, équipé en lampes transcontinentales. Le système d'accord est à présélecteur pour la réception des gammes P.O. et G.O. Les deux circuits du présélecteur sont couplés par capacités « en tête » et à la base.

Le montage de la changeuse de fréquence (octode CK1) est classique. La tension écran de l'octode et de l'amplificatrice M.F. est obtenue par un même pont de deux résistances.

La plaque diode réservée à la détection est attaquée par une prise intermédiaire sur le secondaire du transformateur M.F., cela pour réduire l'amortissement apporté par la diode au secondaire.

La seconde plaque diode est réservée à l'antifading différé qui est appliqué à l'amplificatrice M.F. et à la changeuse de fréquence.

L'anode « antifading » de la diode est attaquée par la plaque de l'amplificatrice M.F.

Les deux cathodes de la valve sont réunies ensemble et alimentent la bobine d'excitation du dynamique et le récepteur. Le filtrage de la haute tension se fait « par le positif ». De plus, le retour de la haute tension vers le secteur se fait à travers une résistance de 200 ohms. Nous obtenons donc une certaine tension négative par rapport à la masse à l'une des extrémités de cette résistance. Cette tension négative est utilisée pour polariser la lampe finale, dont la cathode est réunie à la masse.

Notons le dispositif astucieux d'allumage retardé des ampoules du cadran. Les deux ampoules sont montées en série dans le circuit général des filaments. Au moment de l'allumage du récepteur, le courant dans le circuit des filaments, est beaucoup plus élevé que la normale. Les ampoules du cadran seraient donc grillées. On les court-circuite donc automatiquement tant que les lampes ne sont pas chaudes. Comme la valve ne commence à débiter qu'au bout d'un certain temps, la bobine d'excitation du dynamique n'est traversée par un courant qu'au bout d'un certain temps, lorsque la valve et, par conséquent, toutes les lampes sont chaudes. La culasse s'aimante alors et attire une palette qui décourt-circuite les ampoules du cadran.

Commutation.

Remarquons que sur la position O.C., le bobinage correspondant est connecté en parallèle sur les bobinages P.O. et G.O. La commutation se fait donc de la façon suivante :

O.C. : 1, 2, 3, 5, 7, 8, 9 et 10 fermés.
P.O. : 1, 2, 4, 6, 7, 10 fermés.
G.O. : 6 fermé.

Dépannage.

Si l'une des ampoules du cadran est claquée, le récepteur s'allume normalement, puis s'éteint aussitôt que les lampes sont chaudes, se rallume à nouveau et ainsi de suite.

Si le récepteur ronfle, vérifier l'état des condensateurs électrochimiques de filtrage et aussi le condensateur de 2 µF découplant le circuit de polarisation de la lampe finale.

Alignement.

L'opération ne présente aucune difficulté et se réduit à l'ajustage des trimmers dans le bas de la gamme P.O., car, les paddings P.O. et G.O. sont fixés. Les transformateurs M.F. doivent être accordés sur 128 kHz.

ONDIA 150 N

(Suite)

circuitée et les deux paddings sont en parallèle.

Dans la position G.O., le condensateur C_{99} est en circuit, tandis que le pading C_8 se trouve déconnecté.

Dépannage.

Le mauvais état des condensateurs C_{10} et C_{98} peut provoquer un ronflement ou des accrochages.

Alignement.

Commencer par la gamme P.O. et aligner avec les trimmers du bloc des C.V. dans le bas de la gamme, vers 220-230 mètres. Passer dans le haut de la même gamme et régler le padding C_8. Passer sur G.O., sur *Luxembourg*, régler le trimmer G.O., C_3, ensuite passer sur *Huizen* et régler C_{98}. Revenir sur *Luxembourg* et retoucher C_3 s'il le faut.

Les transformateurs M.F. sont accordés sur 470 kHz.

www.radiomuseum.org; upload by Peter Hoddow; download by François DUPOUX Wed Aug 12 19:35:33 CEST 2020 [1509 x 1240, 163kb]