IMPERATOR (REELA)

POPULAIRE 1956~
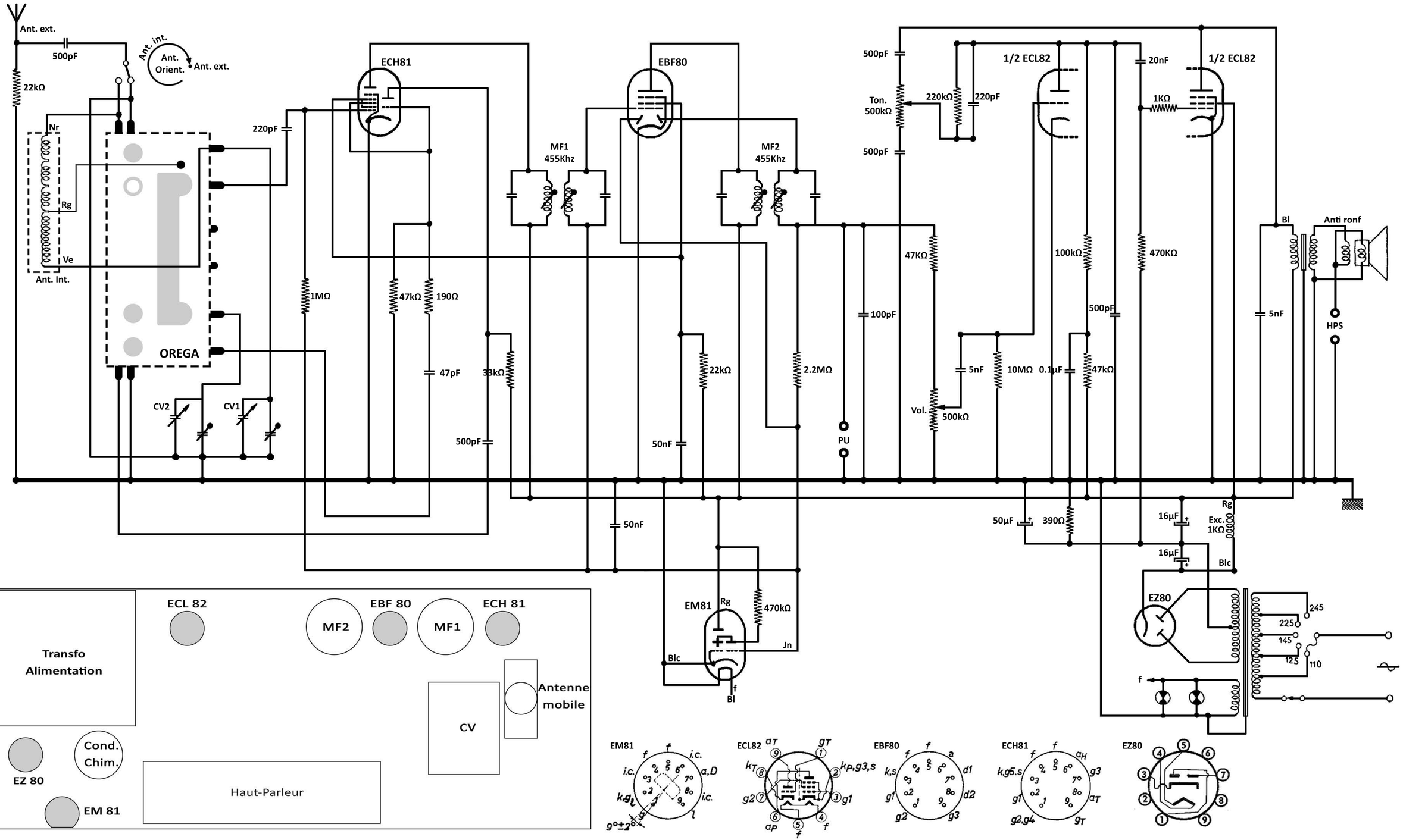
Murena