BLAUPUNKT HEIMRADIO

BOSCH Gruppe

Hi-Fi-Steuergerät STG 3091

7 621 510

Kundendienstschrift · Service Manual

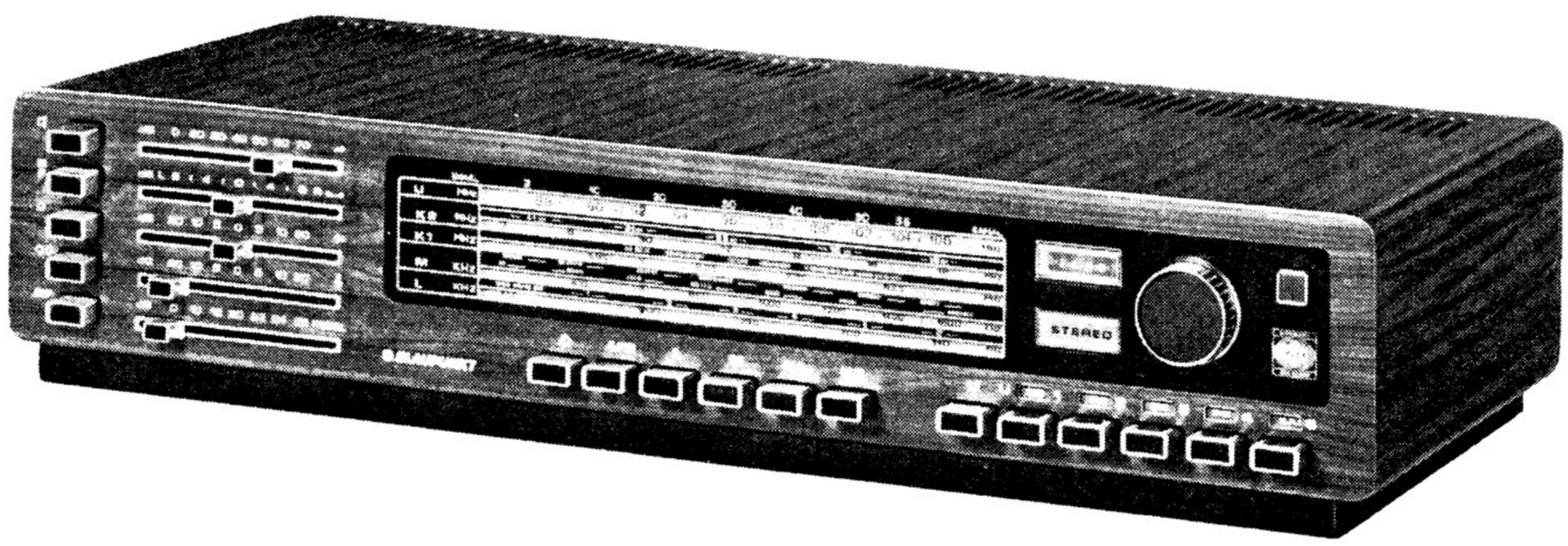

Inhaltsverzeichnis

1. Ersatzteilliste, mech. und elektrische Teile, Bildbeilage — Seite 2–10
2. Technische Hinweise Seilzug — Seite 11
3. Decoderabgleich — Seite 12
4. NF-Schaltbild — Seite 13–14
5. Bedruckte Platten (NF-Teil) — Seite 15–16
6. Bedruckte Platten (Netz-Teil) — Seite 17
7. HF-Schaltbild — Seite 18–20
8. HF-/ZF-, UKW-Platte — Seite 21–22
9. Abgleichtabelle Lage der Abgleichpunkte — Seite 23
10. Technische Daten — Seite 24

Table of contents

1. Spare parts list, mech. and electrical parts, illustrations — page 2-10
2. Technical advice Drive cable assembly — page 11
3. Decoder alignment — page 12
4. AF schematic — page 13–14
5. Printed boards (AF unit) — page 15–16
6. Printed boards (mains unit) — page 17
7. RF schematic — page 18–20
8. RF/IF board, FM board — page 21–22
9. Alignment table Position of alignment points — page 23
10. Technical data — page 24

Lfd. Nr. Item No.	Bestellbezeichnung	Part	Bestell-Nr. Part No.	Pos. im Schaltbild Pos. in schematic	Preis-gruppe Price group
	Gehäuseteile	**Cabinet Parts**			
1	Gehäuse mit Verpackung, hell matt	Cabinet with packing, light mat	8 625 290 323		W
2	Gehäuse mit Verpackung, perlweiß	Cabinet with packing, pearl white	8 625 290 328		Z
3	Lüftungsgitter	Ventilation grille	8 626 510 251		F
4	UKW-Geh.-Antenne. vollst.	FM cabinet antenna, compl.	8 628 190 521		F
5	Justierschraube für Chassis	Adjusting screw for chassis	8 623 430 070		L %
6	Fußgleiter	Foot slide	8 627 416 050		P %
7	Schiebereglerblende	Trimplate for slide control	8 626 560 221		B
8	Anzeigefenster UKW	Dial window FM	8 626 560 210		R %
9	Skalenblende	Dial trimplate	8 626 560 230		V %
10	Verpackung	Packing	8 625 430 690		H
11	Rückwand	Rear panel	8 625 280 150		E
12	Wurfantenne	Cast antenna	8 628 190 540		B
13	Stecker für Wurfantenne	Plug for cast antenna	8 908 603 217		N %
	Bedruckte und Bestückte Platten	**Printed Circuit Boards with Equipment**		kein E-Teil no spare part	
16	HF-ZF-Platte	RF/IF board	8 628 300 640		Z
17	UKW-Teil, vollst.	FM-unit, compl.	8 628 810 270		T
18	Decoder-Platte	Decoder board	8 628 300 660		S
19	Klemmstück für Platte	Binding piece for board	8 622 360 200		J %
20	NF-Platte	AF board	8 628 300 700		W
21	NF-Vorverstärker-Platte	AF/preamplifier board	8 628 300 720		P
22	Klemmstück für Platte	Binding piece of board	8 622 360 195		J %
23	TA-Vorverstärker-Platte	PU/preamplifier board	8 628 300 730		S
24	Distanzstück gegen Kühlblech	Spacer against cooling plate	8 620 360 115		M %
25	Poti-Platte	Potentiometer board	8 628 300 710		X
26	Endstufen-Platte	Output stage board	8 628 300 770		P
27	Stabilisierungs-Platte	Stabilizing board	8 628 300 750		O
28	Netzteil-Platte	Mains unit board	8 628 300 745		L
	Drucktastensätze	**Pushbuttons**			
35	HF-Tastensatz, 12-teilig	RF pusbutton set, 12 pcs.	8 628 840 291		V
36	Knopfführung	Button guide	8 622 306 040		H
37	Kontaktschieber mit Knopf, Mono, AFC	Contact slide with knob, mono, AFC	8 622 001 236		C
38	Kontaktschieber mit Knopf, LW, UKW	Contact slide with knob, LW, FM	8 622 001 237		C
39	Kontaktschieber mit Knopf, MW	Contact slide with knob, MW	8 622 001 240		C
40	Kontaktschieber mit Knopf, KW 1, KW 2	Contact slide with knob, SW 1, SW 2	8 622 001 242		C
41	Schaltkammer Mono, AFC, LW, UKW	Switching chamber mono, AFC, LW, FM	8 624 301 460		A
42	Schaltkammer K 1, K 2	Switching chamber SW 1, SW 2	8 624 301 464		V %
43	Schaltkammer MW	Switching chamber MW	8 624 301 463		D
44	Schaltkammer UKW-Station	Switching chamber FM station	8 624 301 461		B
45	Kontaktschieber mit Drehknopf UKW-Station	Contact slide with rotary button, FM station	8 622 001 245		C
46	Schaltgehäuse UKW-Station mit Mechanik	Switch cabinet FM station with mechanism	8 628 800 100		C
47	Anzeigeband	Indicator tape	8 621 106 100		G %
48	Mitnehmer für Anzeigeband	Driver for indicator tape	8 622 306 038		D %
49	Feder für Anzeigeband	Spring for indicator tape	8 624 601 005		G %
50	Deckel mit Widerständen 5 x 100 kΩ	Cover with resistors 5 x 100 kΩ	8 628 309 730	R 154–159	X %
51	Bef.-Schraube für Deckel	Fixing screw for cover	2 910 211 201		K %
52	Druckfeder für Kontaktschieber	Pressure spring for contact slide	8 624 600 214		H %
53	Kontaktbrücke mit Feder	Contact bridge with spring	8 624 300 101		M %
54	Halteblech für Blattfeder	Fixing plate for flat spring	8 620 100 205		C %
55	Sicherungslasche	Security strap	8 621 300 518		N %
56	Arretierstift	Fixing pin	8 623 104 001		E %
57	Blattfeder für Arretierstift	Flat spring for fixing pin	8 621 200 005		F %
58	Stummschalter	Silent switch	8 908 003 262		A
59	NF-Tastensatz 5-teilig	AF-button set, 3 pcs.	8 628 840 265		K
60	Kontaktschieber TA, TB, Rdf	Contact slide, PU, tape recorder, radio	8 624 301 432		A
61	Kontaktschieber LA	Contact slide LA	8 624 301 433		A
61a	Kontaktschieber Pr	Contact slide Pr	8 624 301 431		A

Technische Hinweise

1. Vorbereitung zum Abgleich

1.1 Skalenzeiger bei eingedrehtem Drehkondensator auf die Markierung (Mittelwellenskala) stellen.

1.2 Lautstärkeregler und Pegelregler auf Maximum, Sopranregler auf „hell", Baßregler auf „dunkel", Balanceregler auf „Mitte".

1.3 Outputmeter (Ri $\geqq$ 100 Ω) parallel zum Lautsprecher anschließen.

2. AM-Abgleich

2.1 **ZF-Abgleich:** ZF-Signal des Meßsenders über die Antennenbuchse einkoppeln (s. Abgleichtabelle). ZF-Kreise in der angegebenen Reihenfolge auf Maximum abgleichen. Zur Messung der ZF-Empfindlichkeiten sind die Basisankoppelungen der jeweiligen Kreise zu trennen und an Stelle der Basiskoppelspule ist der Meßsender über einen ohmschen Spannungsteiler $\geqq$ 100:1 (120:1,2 Ω) niederohmig anzukoppeln.

2.2 **HF-Abgleich:** Sollten beim Abgleich der MW oder LW Störungen über die Ferritantenne auftreten, so sind die Koppelwicklungen der AM-ZF-Filter mit ohmschen Widerständen $<$ 5 Ω zu bedämpfen.

2.3 **Abstimmanzeige:** R 166 so abgleichen, daß der Zeiger der Abstimmanzeige bei Eingangsspannung 1 MHz/ 100 mV auf „9" steht.

3. FM-Abgleich

3.1 Durch Drücken der AFC-Taste automatische Scharfabstimmung ausschalten.

3.2 Alle Messungen beziehen sich auf eine Ratiosummenspannung von 0,5 V. Beim Abgleich der ZF-Kreise Meßsender mit 10,7 MHz (1 kHz + 40 kHz Hub) über einen Kondensator von 1 nF an Meßpunkt ⟨8⟩ ankoppeln. Hochohmiges Voltmeter Ri $\geqq$ 100 kΩ/V an Meßpunkt ⟨2⟩ und ⟨3⟩ anschließen. ZF-Kreise vom Ratiofilter beginnend auf maximale Ratiospannung abgleichen. Meßinstrument (mit Nullpunkt in Skalenmitte) an Meßpunkt ⟨4⟩ und ⟨5⟩ anschließen. Wendekreis L 706 auf Null abgleichen.

3.3 AM-Unterdrückung bei einem Ratiospannungswert von 0,5 V einstellen. ZF-Meßsender 10,7 MHz mit AM = 33 % modulieren. Regler R 708 auf NF-Minimum einstellen.

Technical Advice

1. Preliminaries for alignment

1.1 Turn variable capacitor fully in and set dial pointer to the mark on the MW dial.

1.2 Volume control and level control to maximum, treble control to "treble", bass control to "bass", balance control to "centre".

1.3 Connect outputmeter (Ri $\geqq$ 100 Ω) in parallel with speaker.

2. AM alignment

2.1 **IF alignment:** Feed in IF signal of signal generator via antenna jack (see alignment table). Align IF circuits in the given sequence to maximum. For measuring the IF sensitivities detach the base coupling coils of the respective circuits and, instead, connect the signal generator via an ohmic voltage divider $\geqq$ 100:1 (120:1.2 Ω).

2.2 **RF alignment:** If interference is coming in via the ferrite antenna during MW or LW alignment, the coupling windings of the AM IF filter should be damped with ohmic resistors $<$ 5 Ω.

2.3 **Tuning indicator:** Align R 166 so that the pointer is situated on "9" at input voltage 1 MHz/100 mV.

3. FM alignment

3.1 Cut out automatic frequency control by pressing AFC button.

3.2 All measurements refer to a ratio sum voltage of 0.5 V. When aligning the IF circuits couple signal generator with 10.7 MHz (1 kHz + 40 kHz deviation) via a 1 µF capacitor to test point ⟨4⟩. Connect high resistance voltmeter Ri $\geqq$ 100 kΩ/V, to test points ⟨2⟩ and ⟨3⟩. Beginning at the ratio filter align IF circuits to maximum ratio voltage. Connect measuring instrument (zero in centre of dial) to measuring points ⟨4⟩ and ⟨5⟩. Align circuit L 706 to zero.

3.3 AM suppression is adjusted at a ratio voltage of 0.5 V. IF signal generator to 10.7 MHz 30 % AM modulation. Set adjuster R 708 to AF minimum.

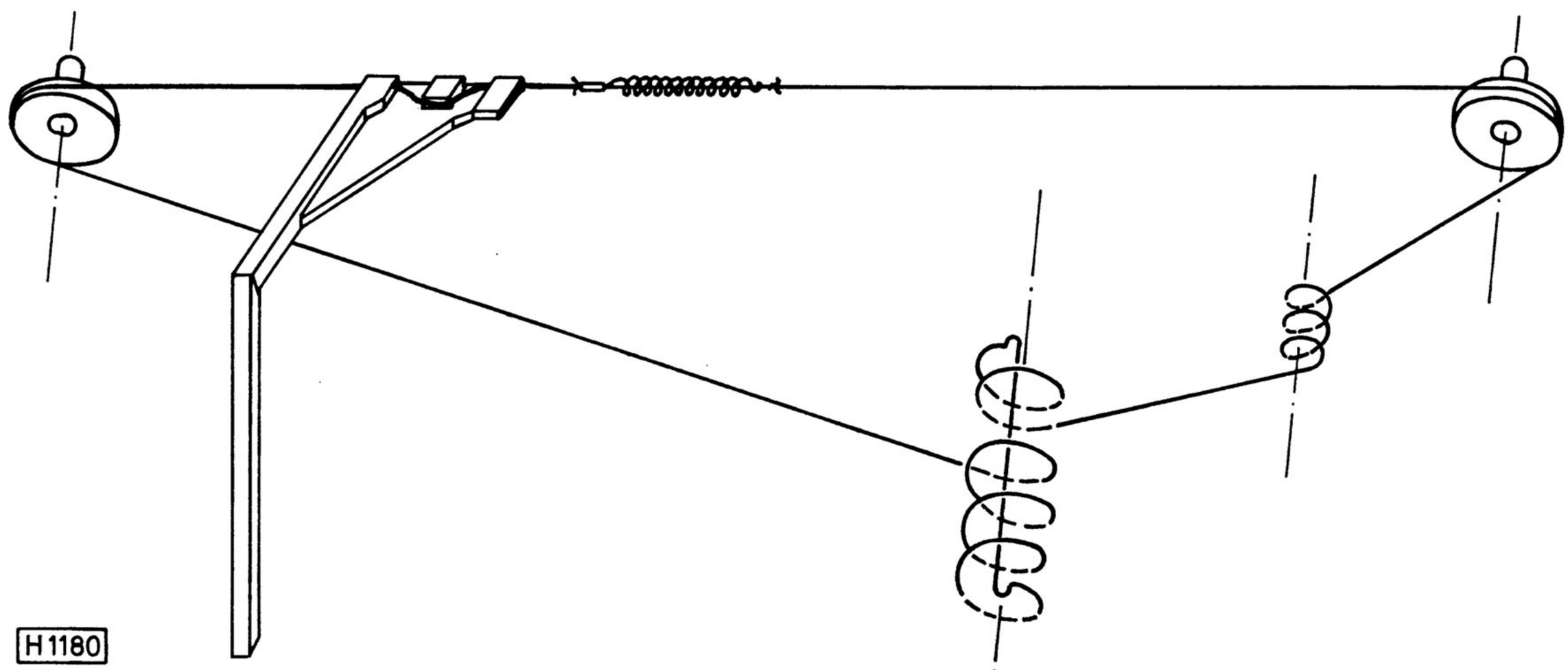

Decoderabgleich

1. Vorbereitungen zum Abgleich

Der UKW-Abgleich muß exakt durchgeführt sein. Stereomeßsender nach FCC-Norm. Mono-/Stereo-Taste nicht gedrückt, Balanceregler auf Mitte. Gerät exakt auf Sender abstimmen.

2. Abgleich der 19 kHz- bzw. 38 kHz-Kreise

Sender nur mit 19 kHz Pilotton modulieren, NF-Millivoltmeter über 100 pF an Meßpunkt ①, L 901 und L 904 auf Maximum 19 kHz einstellen. Millivoltmeter an Meßpunkt ② L 905 auf Max. 38 kHz.

3. Abgleich des Seitenbandkreises

Sender ohne Pilotton mit 300 Hz (L–R) modulieren. Oszillograph an Meßpunkt ③ und mit 300 Hz synchronisieren, L 902 auf max. Oszillogramm und scharfe Nulldurchgänge abgleichen.

4. Phasenabgleich und Einstellung auf minimales Übersprechen

Sender mit 2,5 kHz Multiplexsignal links modulieren. NF-Millivoltmeter über Tiefpaßfilter (10 kΩ / 1,5 n) an Stift 1 der TB-Buchse. Durch leichtes Verstimmen von L 904 NF-Maximum im linken Kanal einstellen. Danach Sender wechselweise links und rechts modulieren, und jeweils an Stift 1 bzw. 4 der TB-Buchse mit R 905 (Summe) und R 906 (Phase) Minimum des Übersprechens einstellen. Einstellvorgang wechselweise wiederholen.

5. Einstellen der Einschaltschwelle

Sender 94 MHz / 30 µV mit 300 Hz (L–R) modulieren. Regler R 134 nach rechts bis zum Anschlag drehen und danach nach links zurückdrehen bis der Decoder auf Stereo umschaltet (Ton wird im Lautsprecher hörbar).

Decoder Alignment

1. Preliminaries for Alignment

The set must be exactly aligned on FM. Stereo signal generator according to standard FCC. Mono/stereo button unpressed, balance control to centre position. Tune set exactly to signal generator.

2. Alignment of 19 kHz and 38 kHz Circuits, resp.

Modulate signal generator with 19 kHz pilot tone only, AF-MVM via 100 pF to test point ①, set L 901 and L 904 to maximum 19 kHz. MVM to test point ②, L 905 to max. 38 kHz.

3. Alignment of Side Band Circuit

Modulate signal generator without pilot tone with 300 Hz (L–R). Connect oscilloscope to test point ③ and synchronize with 300 Hz, L 902 to max. oscillogramme and sharp zero transits.

4. Phase Alignment and Adjustment of Minimum Crosstalk

Modulate signal generator with 2.5 kHz multiplex signal left. Connect AF-MVM via low-pass filter (10 kΩ/1.5 n) to pin 1 of tape recorder jack. By slightly detuning L 904 adjust AF maximum on left channel. Now modulate signal generator alternately left and right and adjust minimum crosstalk with R 905 (sum) and R 906 (phase) at pin 1 and 4 of tape recorder jack, respectively. Repeat adjustment alternately.

5. Adjustment of Switch-On Threshold

Modulate signal generator 94 MHz/30 µV with 300 Hz (L–R). Turn adjuster R 134 to the right until the stop and then back to the left until the decoder switches over to stereo (tone reproduced by speaker).

Decoder-Platte / Decoder board

Bestückungsseite / Components side

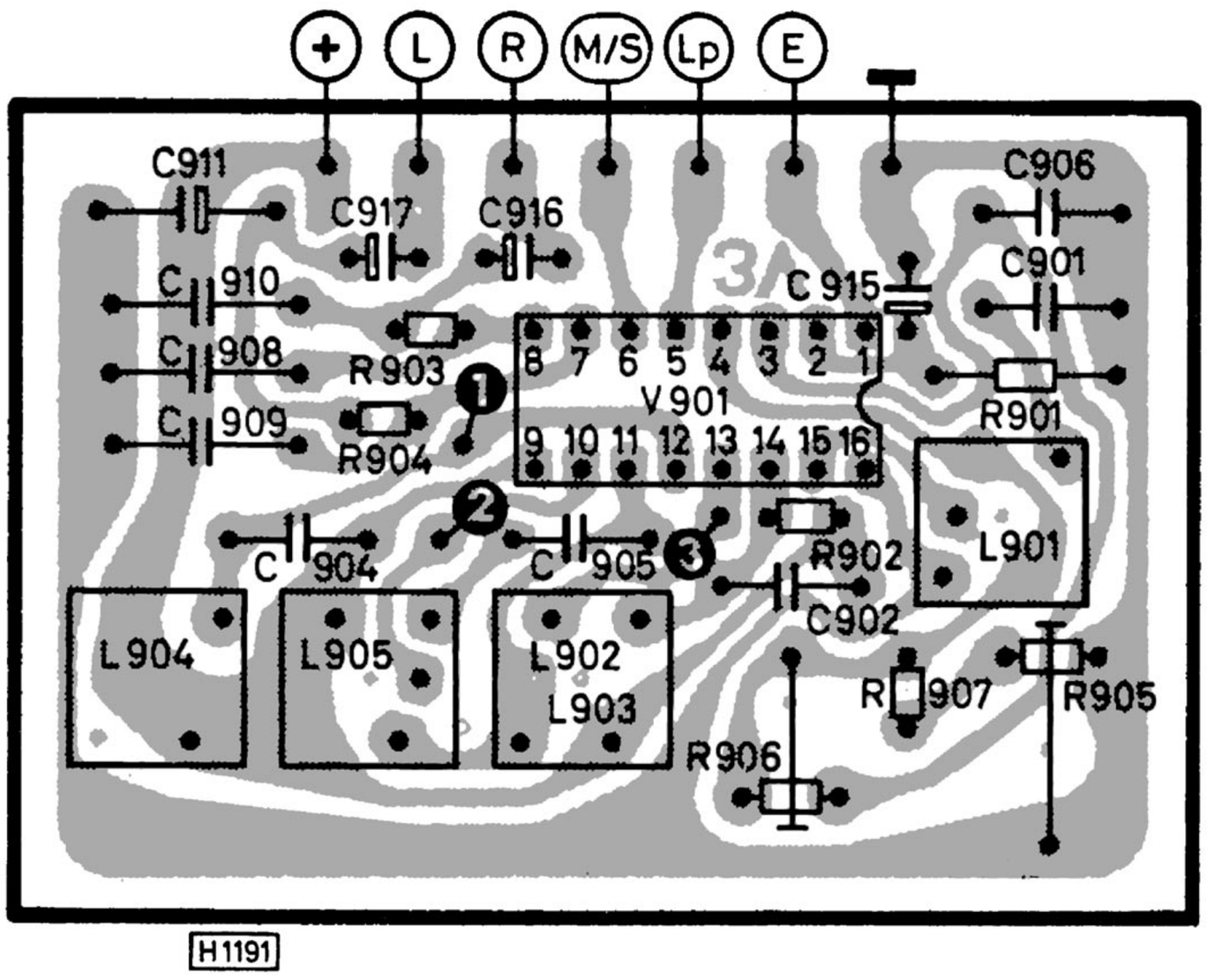

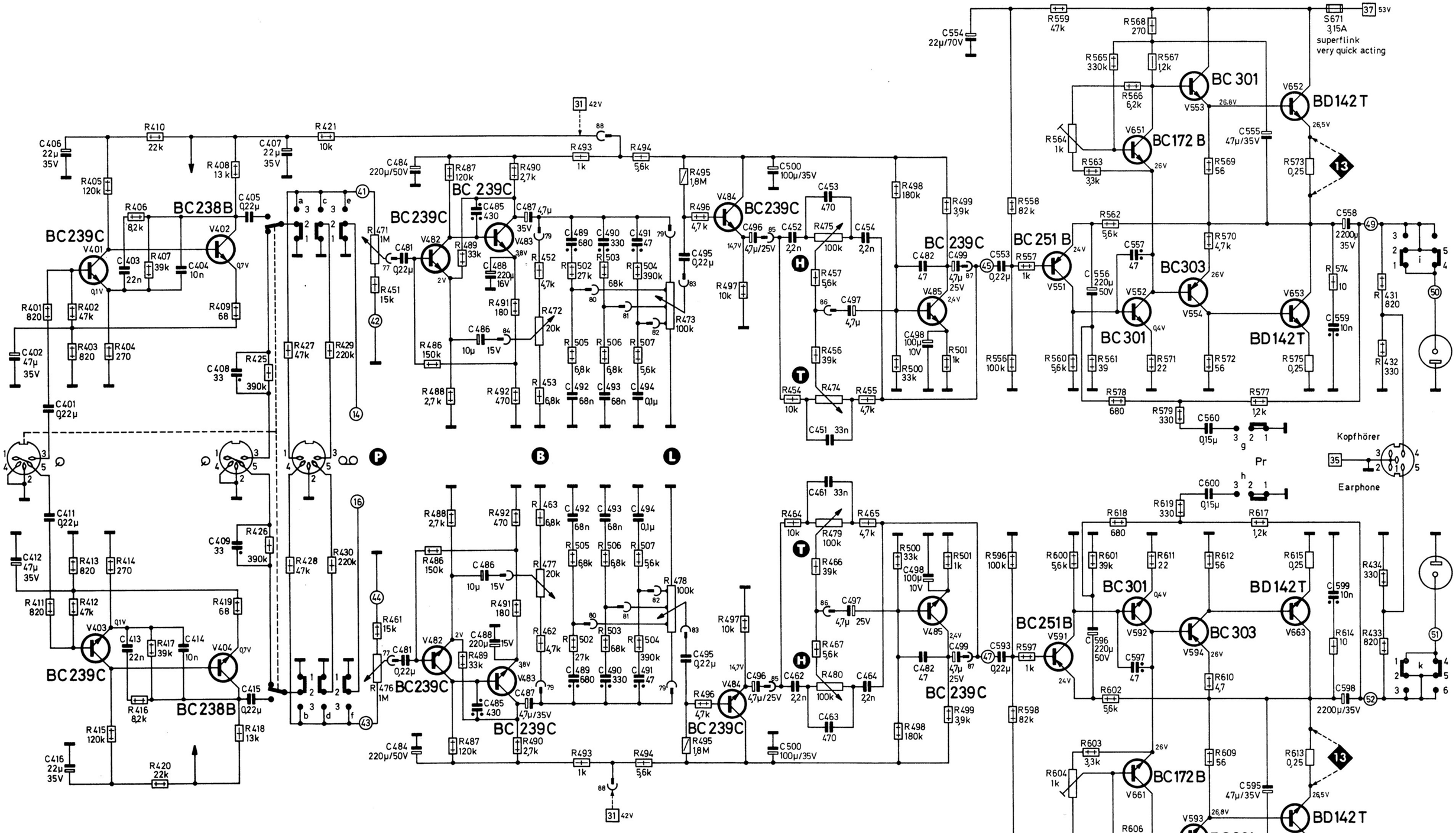

Best. Nr./Part nos.

V401,403,482-485	8 905 707 318
V402, 404	8 905 707 313
V551,591	8 905 706 277
V552,592	8 905 707 323
V651, 661	8 905 707 254
V553/554, 593/594	8 905 713 070
V652/653, 662/663	8 905 713 121
R 473/478	8 901 465 004
R 474/479, 475/480	8 901 465 005
R 471/476	8 901 465 007
R 472/477	8 901 465 006
Si 671,672	1 904 521 645

H 1213

Schalterdiagramm
Switch diagram

TA	TB	Rdf	Pr	LA-aus

Gleichspannungen Tol. ±15%
mit VM Ri ≥50KΩ/V
gegen ⊥ gemessen.(ohne Signal)

DC voltages tol. ±15%
measured with VM Ri ≥50KΩ/V
against ⊥.(without signal)

Transistoranschlüsse
Transistor connections

V552, V553/554, V593/594, V592, V651, V661 — V401, V402, V403, V404, V482-485, V551, V591 — V652/653, V662/663

Belastbarkeit/Rating
1/8W 1/5W 1/3W 1/2W

Nennspannung
Nominal voltage
250V 400V 500V Elko

Für Werte ohne Bezeichnung pF oder Ω einsetzen.

Read pF or Ω unless otherwise noted.

H Sopranregler / Treble control
T Bassregler / Bass control
B Balanceregler / Balance control
L Lautstärkeregler / Volume control
P Pegelregler / Level control
13 5mV(20mA) einstellen mit R 564/604. 5mV(20mA) adjust with R 564/604. (bei kaltem Gerät - with cold set)

Änderungen vorbehalten! Modifications reserved!

7 621 510

NF-Platte / AF board

Bedruckungsseite / Printed side

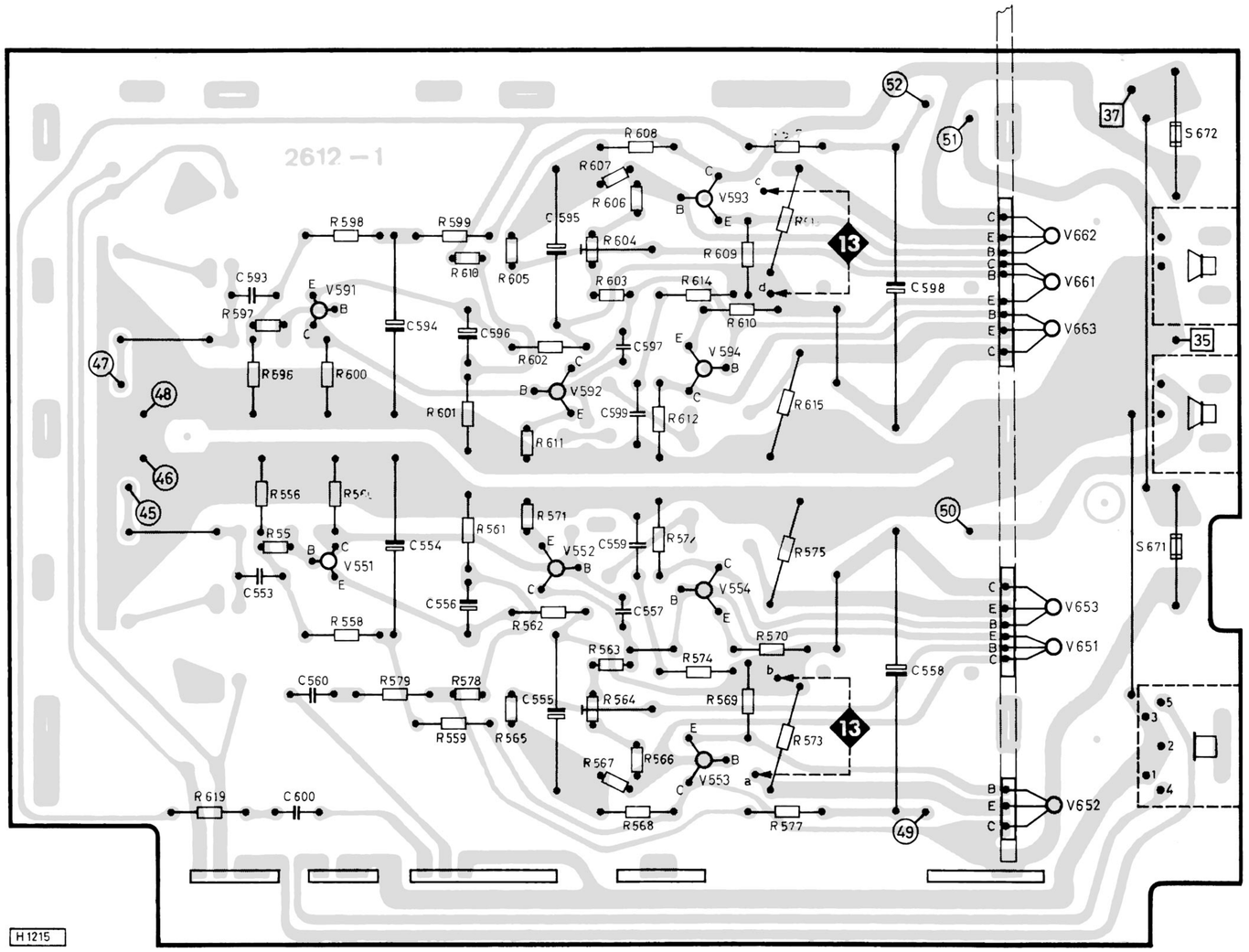

Potiplatte / Potentiometer board

Bedruckungsseite / Printed side

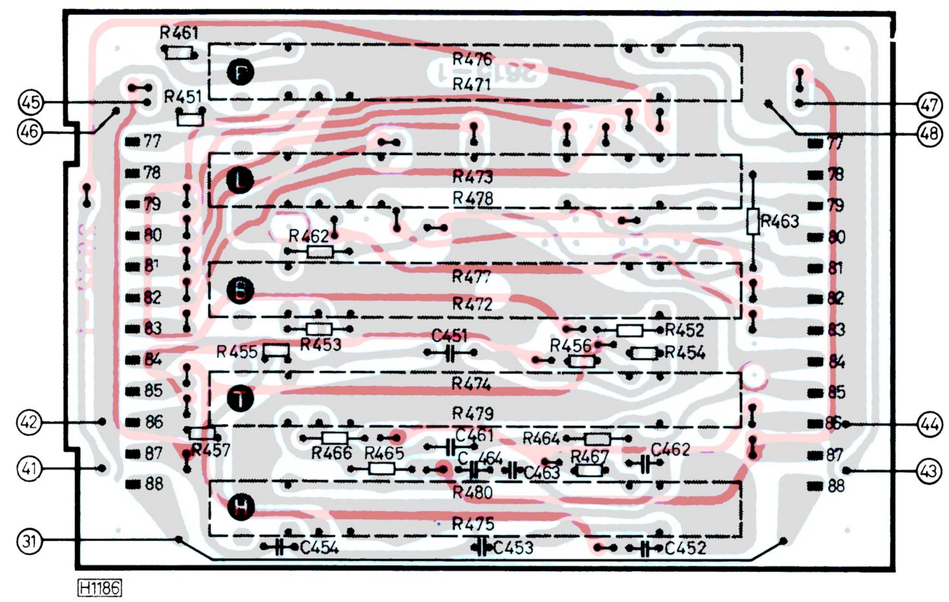

NF / Vorverstärker-Platte / AF / Preamplifier board

Bedruckungsseite / Printed side

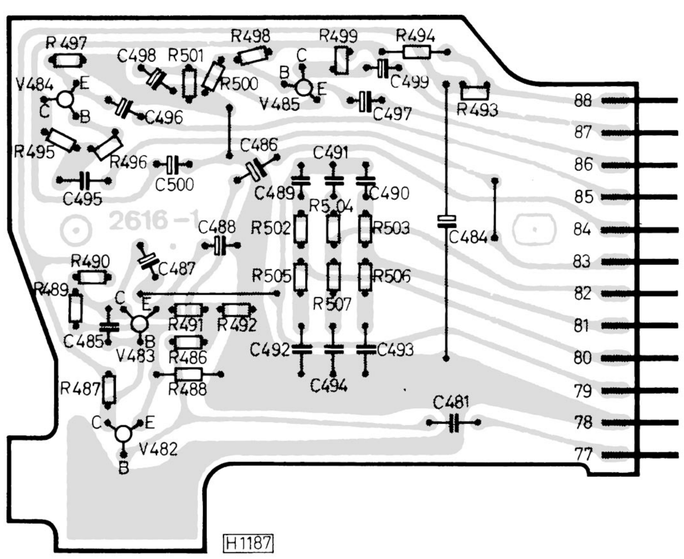

TA / Vorverstärker-Platte / Pick-up / Preamplifier board

Bestückungsseite / Components side

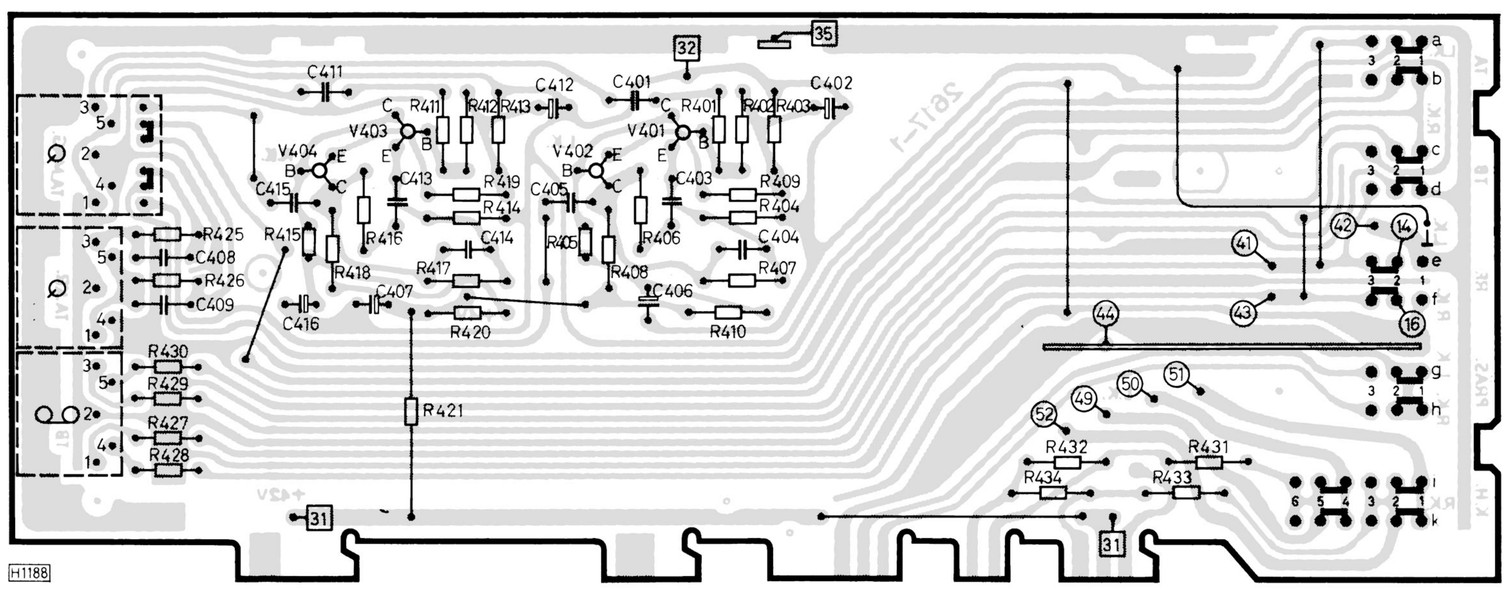

Stabilisierungsplatte
Stabilizing board

(Bestückungsseite)
Components side

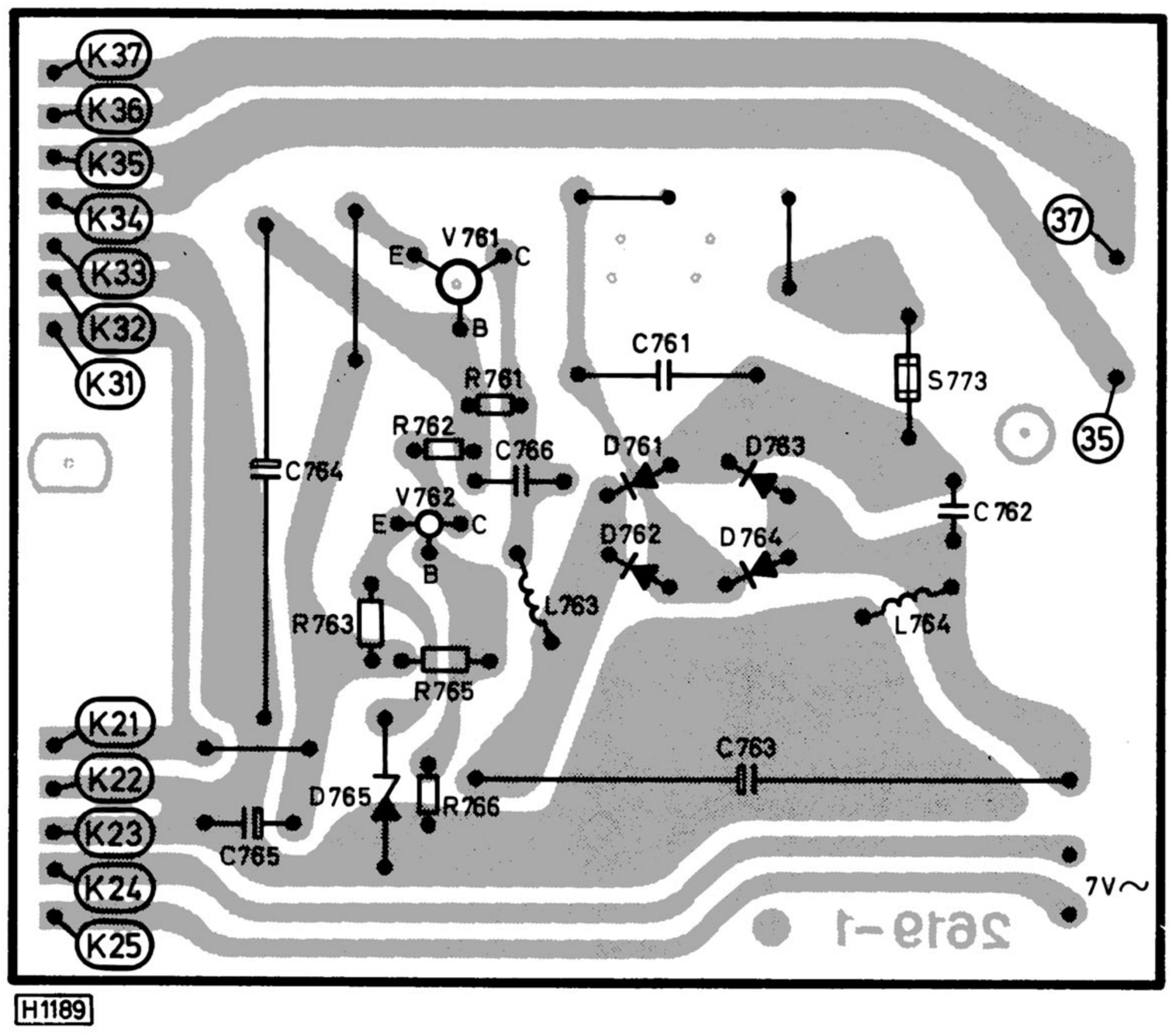

Netzteilplatte
Power supply board

(Bestückungsseite)
Components side

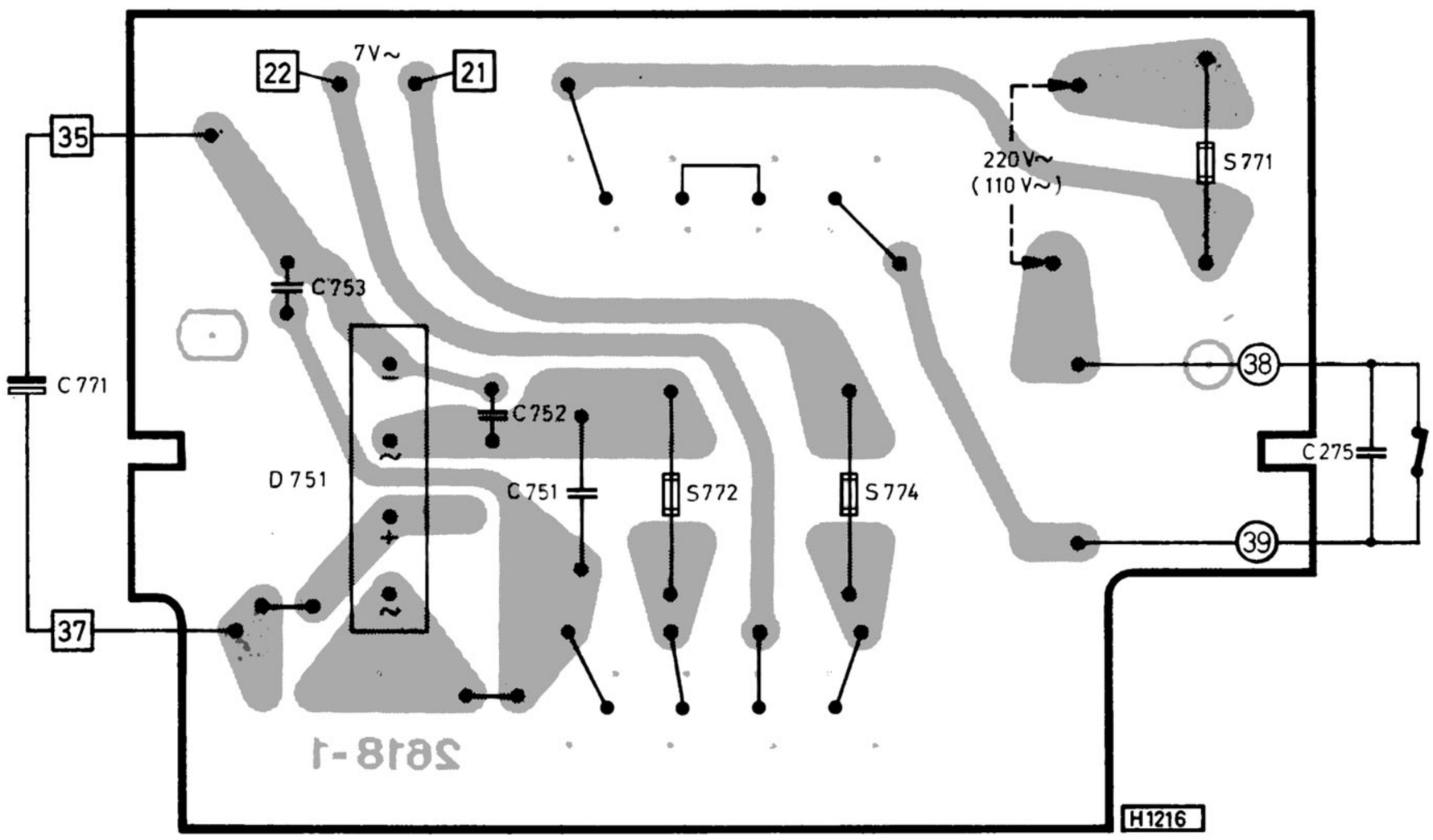

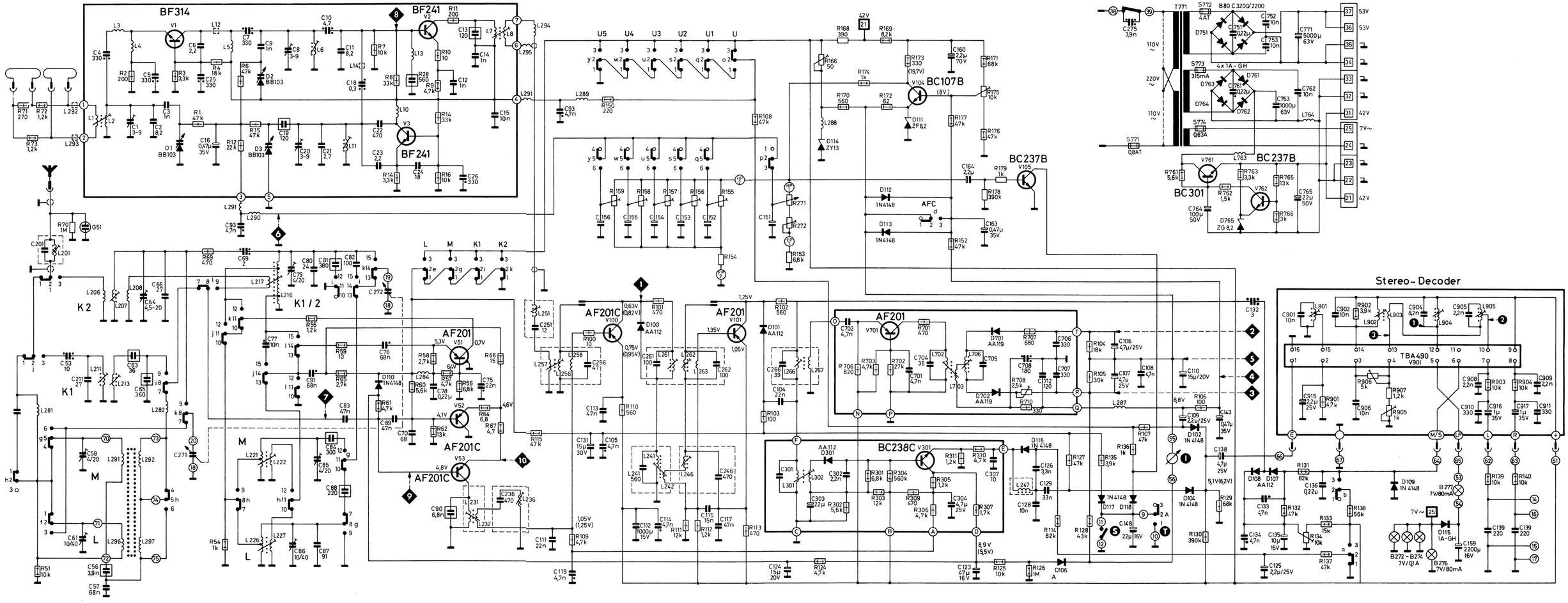

Best. Nr./Part. nos.	
V1	8 905 706 095
V2,3	8 905 706 120
V51,101,701	8 905 606 390
V52,53,100	8 905 606 391
V103,105,762	8 905 707 309
V104	8 905 706 202
V301	8 905 707 314
V761	8 905 707 323
D701/702	8 905 313 017
D100,101,106-108,301	8 905 305 004
D104,109,110,112,113	8 905 405 822
D111	8 905 421 225
D114	8 905 421 586
D115	1 905 405 818
D1-3	8 905 405 516
D761-764	8 905 405 818
D765	8 905 421 315
D751	8 905 131 186
T771	8 627 210 440
S771	1 904 521 435
S772	1 904 521 446
S773	1 904 521 427
S774	1 904 521 432

H 1212 b

Schalterdiagramm/Switch diagram

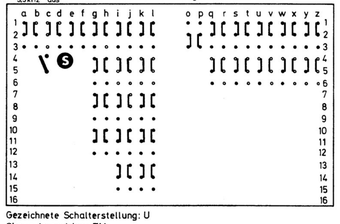

Gezeichnete Schalterstellung: U
Shown in position: FM

Ein/Aus-Schalter
On/off switch

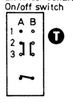

Bereich Band	Schwingspannung Osc. voltage	Gemessen mit RV an Measured with
K2	80 - 200mV	9
K1	50 - 100mV	10
MW		
LW		
U	100 - 200mV	8

Transistoranschlüsse/ Transistor connections

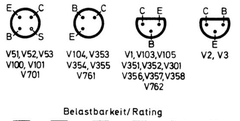

Belastbarkeit/ Rating

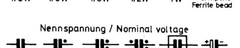

Nennspannung / Nominal voltage

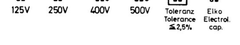

S Stummschalter am Tastensatz
Quiet switch at pushbutton switch

T Stummschalter am Ausschalter
Quiet switch at on/off switch

I Abstimmanzeige
Tuning indicator

U UKW-Anzeige
FM indicator

Gleichspannungen Tol.±15% mit VM Ri ≥50kΩ/V gegen ⏚ gemessen (ohne Signal)
Werte eingeklammert in Schalterstellung: FM

DC voltages tol.±15% measured with voltmeter Ri ≥50kΩ/V against ⏚ (without signal)
Values in brackets for position: FM

Für Werte ohne Bezeichnung pF oder Ω einsetzen.
Read pF or Ω unless otherwise noted.

7 621 510

Änderungen vorbehalten! Modifications reserved!

UKW-Platte / FM board

Bestückungsseite / Components side

HF / ZF-Platte / RF / IF board

Bedruckungsseite / Printed side

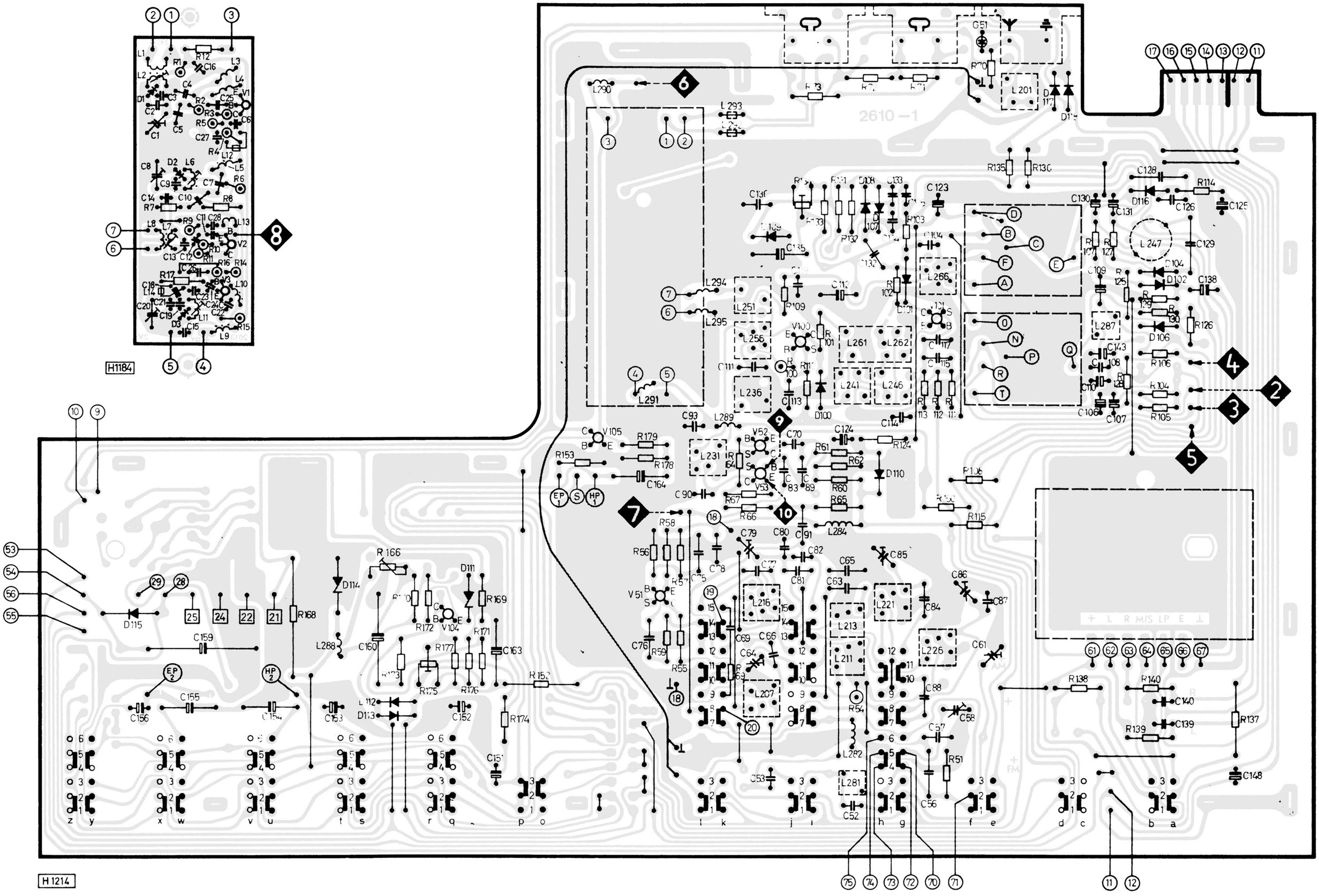

Abgleichtabelle

Alignment Table

Wellenbereiche Wavebands

L	150	–	350	kHz	=	2000	–	857,1 m
M	520	–	1605	kHz	=	576,9	–	186,9 m
49 m	5,9	–	6,25	MHz	=	50,84	–	48,0 m
16–41 m	7	–	18,3	MHz	=	42,96	–	16,2 m
U	87,4	–	104	MHz	=	3,43	–	2,88 m

Bereich Band	Meßsender Signal Generator an to	Frequenz Frequency	Hinweise Notes	Abgleichelemente Adjustments			AM- und NF-Empfindlichkeit bezogen auf 25 mW Ausgangsleistung; FM 0,5 V Ratiospannung. AM and AF sensitivity for 25 mW output; FM 0.5 ratio voltage
AM ZF/IF	Antenne Antenna	460 kHz Bei Geräten mit besonderer Kennz. For sets with special indication 452 kHz	Vor dem AM-ZF-Abgleich Kern des Sperrkreises L 201 herausdrehen. Unscrew the core of rejector circuit L 201 before alignment.	L 301, L 246 L 241, L 236, L 231			über ohmschen Spannungsteiler = 10:1 via ohmic voltage divider = 10:1 ab Basis V 53 from base V 53 < 25 µV
				L 201 Min. / min. output			
				Oszillator Oscillator	Vorkreis/RF circuit		ab Ant. / from. ant.
LW		160 kHz		L 226	L 296		< 40 µV
		250 kHz		C 86	C 61		< 20 µV
MW		560 kHz		L 221	L 291		< 15 µV
		1500 kHz		C 85	C 58		< 15 µV
KW 1		6,1 MHz	⟨7⟩ 300 Ω Masse / to ground	L 216	L 211/212		< 20 µV
KW 2		7,4 MHz	Nach Abgleich K 2, L 216 in K 1 korrigieren After alignment K 2 correct L 216 in K 1	–	L 207		< 40 µV
		18 MHz		C 79	C 64		< 40 µV
FM ZF/IF	über 100 pF via ⟨8⟩	10,7 MHz	Meßpunkte ⟨2⟩ ⟨3⟩ Test points Meßpunkte ⟨4⟩ ⟨5⟩ Test points	L 702, L 266, L 262 L 261, L 256, L 251, L 7 auf Max / to max. L 706 auf Null / to zero R 708 auf Min. / to min.			über ohmschen Spannungsteiler = 10:1 via ohmic voltage divider = 10:1 ab Basis V 100 from base V 100 < 500 µV
	über 60 Ω Kabel u. Impedanzwandler via 60 Ω cable and impedance transformer			Osz. Osc.	Zw.-Kr. Interm. circ.	Vorkr. RF circuit	ab Ant. / from ant.
U	Antenne Antenna	104 MHz	19 V mit R 172 an ⟨6⟩ with at	C 20	C 8	C 1	< 6 µV
		87.3 MHz	4 V mit R 272 an ⟨6⟩ with at	L 11	L 6	L 2	
NF/AF	ab TA-Buchse from PU jack	1000 Hz	Tongenerator über RC-Glied AF generator via RC circuit	100 K/1000 p	Kristall / Crystal		≤ 20 mV
				3,3 K	Magnet		≤ 0,2 mV

Lage der Abgleichpunkte

Position of Alignment Points

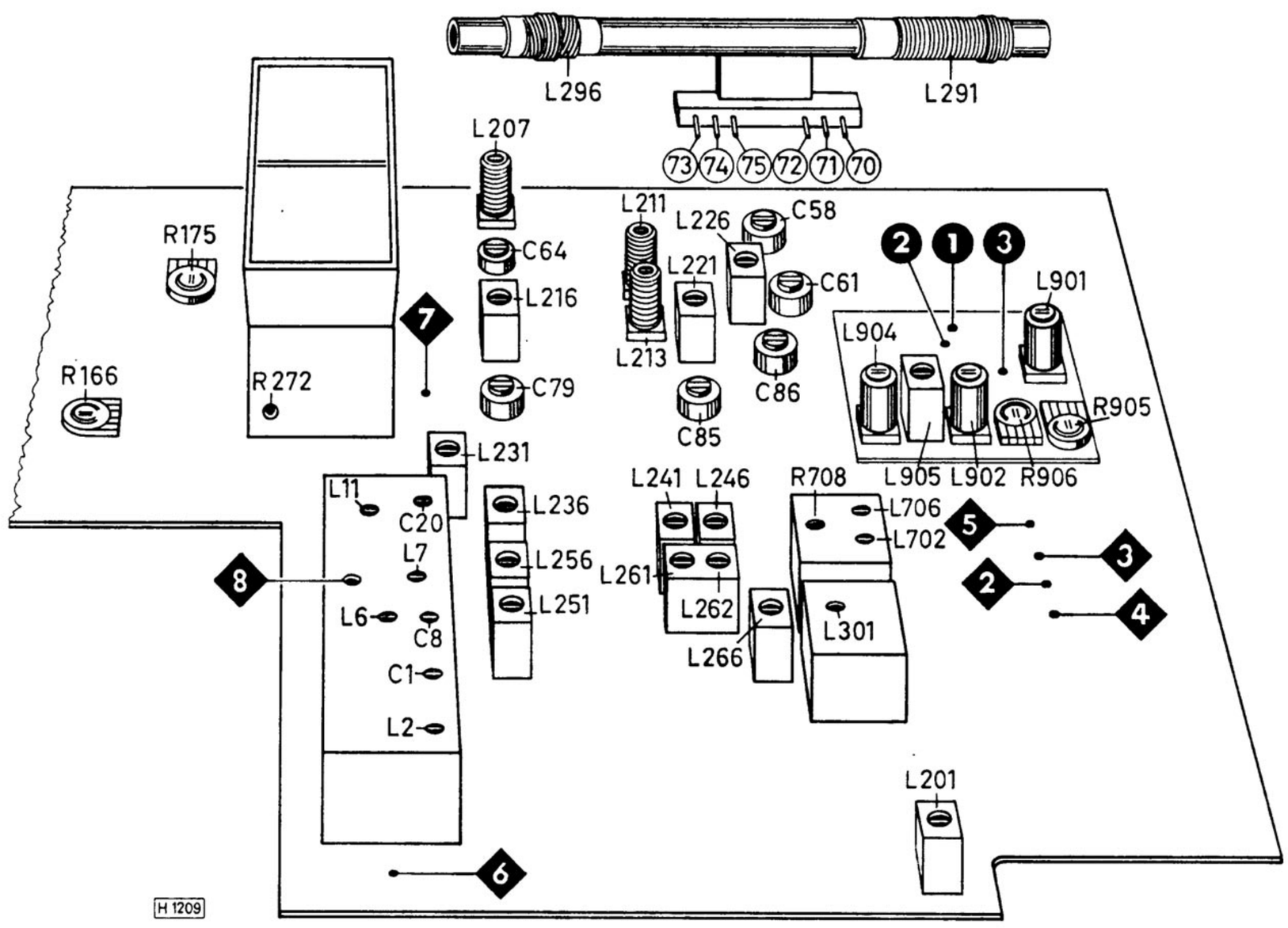

Technische Daten

Bezeichnung:
Hi-Fi-Steuergerät STG 3091,
Typ 7 621 510

Netzspannung:
110/127 und 220/240 Volt,
Wechselstrom 50–60 Hz

Leistungsaufnahme:
90 Watt

Kreise:
KW, MW, LW: 7 + 2, davon 2 abstimmbar,
UKW: 11 + 1, davon 3 abstimmbar
durch Kapazitätsdioden

Bestückung:
40 Transistoren, 24 Dioden,
2 Netzgleichrichter
1 integrierte Schaltung

Sicherungen:
Netzsicherung 110/127 Volt: 1 x 1,6 A/träge
Netzsicherung 220/240 Volt: 1 x 0,8 A/träge
Betriebsspannung, allgem.: 1 x 0,315 A/träge
Betriebsspannung, NF: 1 x 4 A/träge
Beleuchtung: 1 x 0,63 A/träge
Endstufen: 2 x 3,15 A/superflink

Skalen- und Anzeigelampen:
3 x 7 V / 0,1 A (Skalenbeleuchtung)
1 x 7 V / 0,08 A (Stereoanzeige)
1 x 7 V / 0,08 A (Instr.-Beleuchtung)

Endstufen:
2 eisenlose Gegentakt-B-Endstufen, Treiber
mit Komplementär-Transistoren

Ausgangsleistung:
2 x 25 Watt Sinus-Dauertonleistung
2 x 30 Watt Musikleistung

Leistungsbreite:
20–20 000 Hz

Übertragungsbereich:
30–20 000 Hz ± 2,0 dB
(ab entzerrende Eingänge)

Übersprechdämpfung
≧ 45 dB bei 1 kHz

Fremdspannungsabstand:
≧ 50 dB bei 2 x 50 mW

Eingangsimpedanz:

Kristall-TA: ≧ 470 kΩ	≦ 400 mV / 10 V max.
Magnet-TA: 47 kΩ	≦ 5 mV / 30 mV max.
Tonband: 250 kΩ	≦ 300 mV / 10 V max.

Anschluß für Lautsprecherboxen:
2 Normbuchsen, Impedanz ≧ 4 Ω
Das Gerät erfüllt in den elektrischen Daten die Hi-Fi-Norm 45 500.
Störstrahlungssicher nach den Empfehlungen der Deutschen Bundespost.
FTZ-Prüfnummer U 108.

Technical Data

Designation:
Hi-Fi stereo tuner
amplifier STG 3091, type 7 621 510

Mains:
110/127 and 220/240 V AC 50–60 Hz

Power consumption:
90 W

Circuits:
SW, MW, LW: 7 + 2, two of which tunable
VHF: 11 + 1, three of which tunable through
capacity diodes

Components:
40 transistors, 24 diodes, 2 mains rectifiers
1 IC

Fuses:
Mains fuse 110/127 V: 1 x 1.6 A/slow
Mains fuse 220/240 V: 1 x 0.8 A/slow
Operating voltage, general:
1 x 0.315 A/slow
Operating voltage, AF: 1 x 4 A/slow
Illumination: 1 x 0.63 A/slow
Output stages: 2 x 3.15 A/super-rapid

Scale and indicating lamps:
3 x 7 V / 0.1 A (scale illumination)
1 x 7 V / 0.08 A (stereo indicator)
1 x 7 V / 0.08 A (instrument illumination)

Output stages:
2 transformerless push-pull B output
stages with complementary transistors,
driver

Output power:
2 x 25 W sine permanent sound power
2 x 30 W musical power

Frequency response:
20–20 000 Hz

Transmission range:
30–20 000 Hz ± 2.0 dB
(from correcting inputs)

Crosstalk attenuation:
≧ 45 dB at 1 kHz

Signal-to-noise ratio:
≧ 50 dB at 2 x 50 mW

Input impedance:

Crystal pickup: ≧ 470 kΩ	≦ 400 mV / 10 V max.
Magnetic pickup: 47 kΩ	≦ 5 mV / 30 mV max.
Tape: 250 kΩ	≦ 300 mV / 10 V max.

Connection for speaker boxes:
2 standard jacks, impedance ≧ 4 Ω
The set complies with the electrical data
of the Hi-Fi Standard 45 500.
Freedom of interference in accordance
with the recommendations of the German
Federal Post office.

Änderungen vorbehalten!
Nachdruck – auch auszugsweise – nur mit Quellenangabe gestattet

Blaupunkt-Werke GmbH, Hildesheim
Printed in Germany
by Gebrüder Gerstenberg, DRUCKHAUS HILDESHEIM

Modifications reserved!
Reproduction – also by extract – only permitted with indication of authorities used
KDB 272.04.004.20