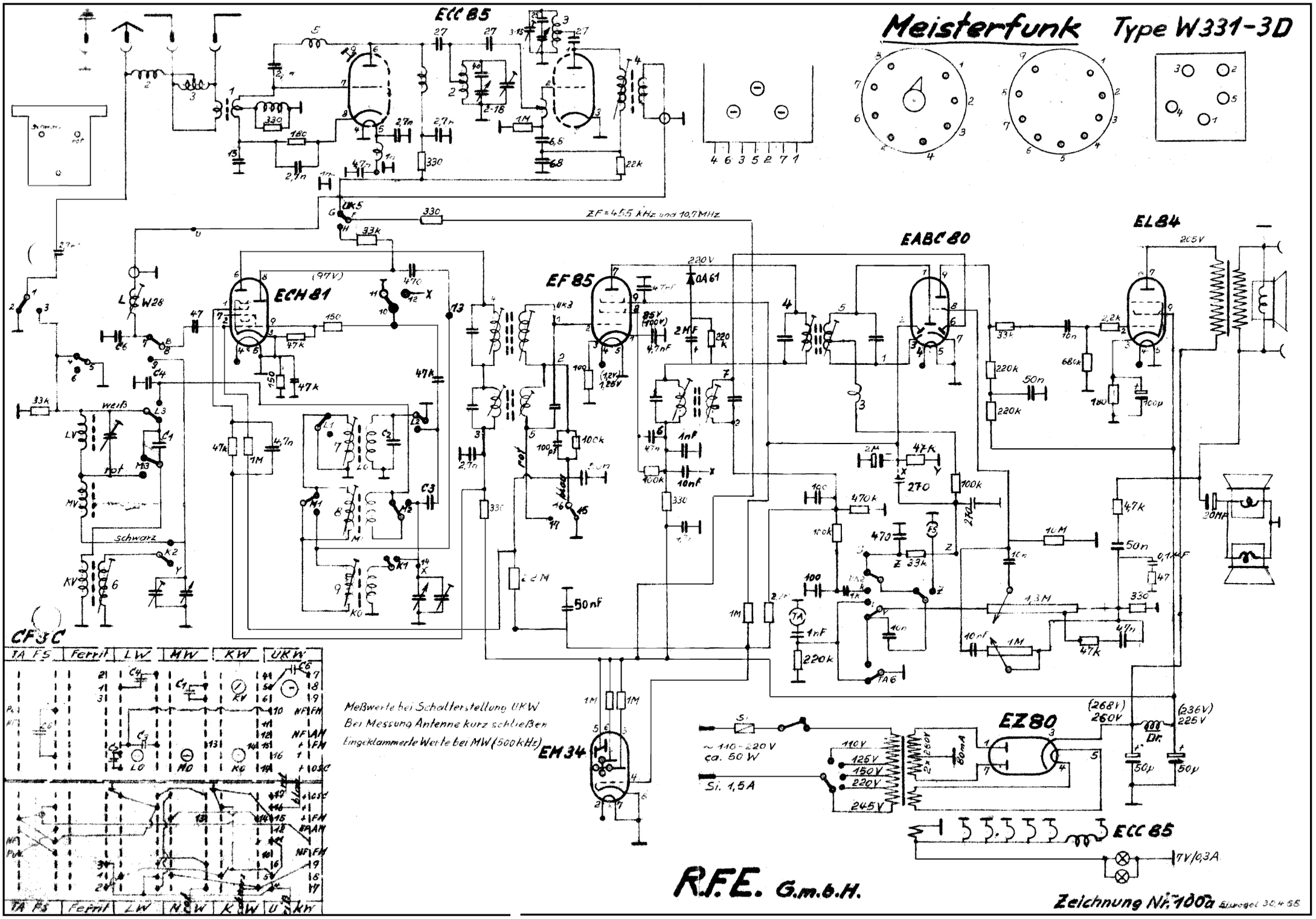Meisterfunk Type W331-3D