DPPEL84
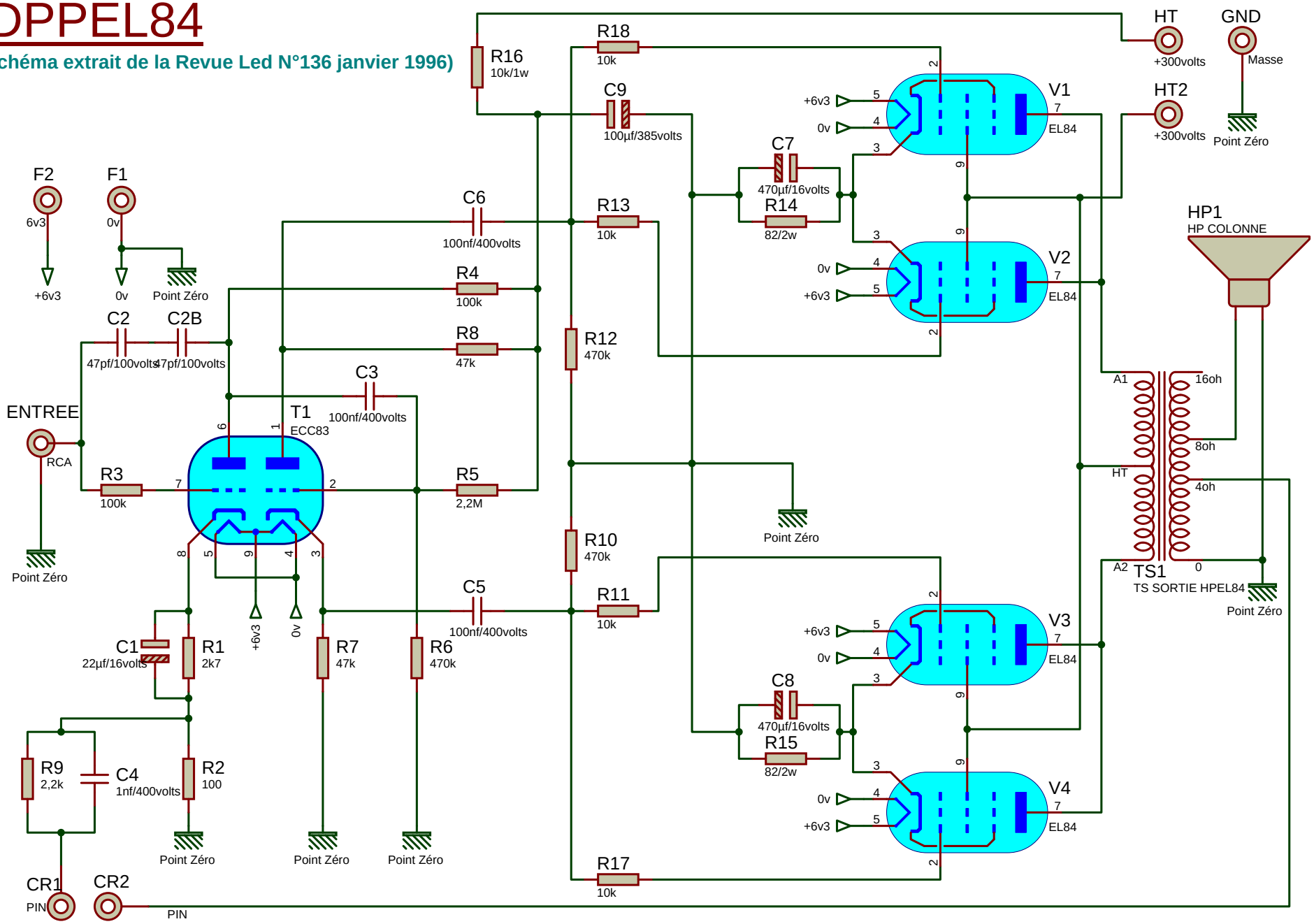
(Schéma extrait de la Revue Led N°136 janvier 1996)