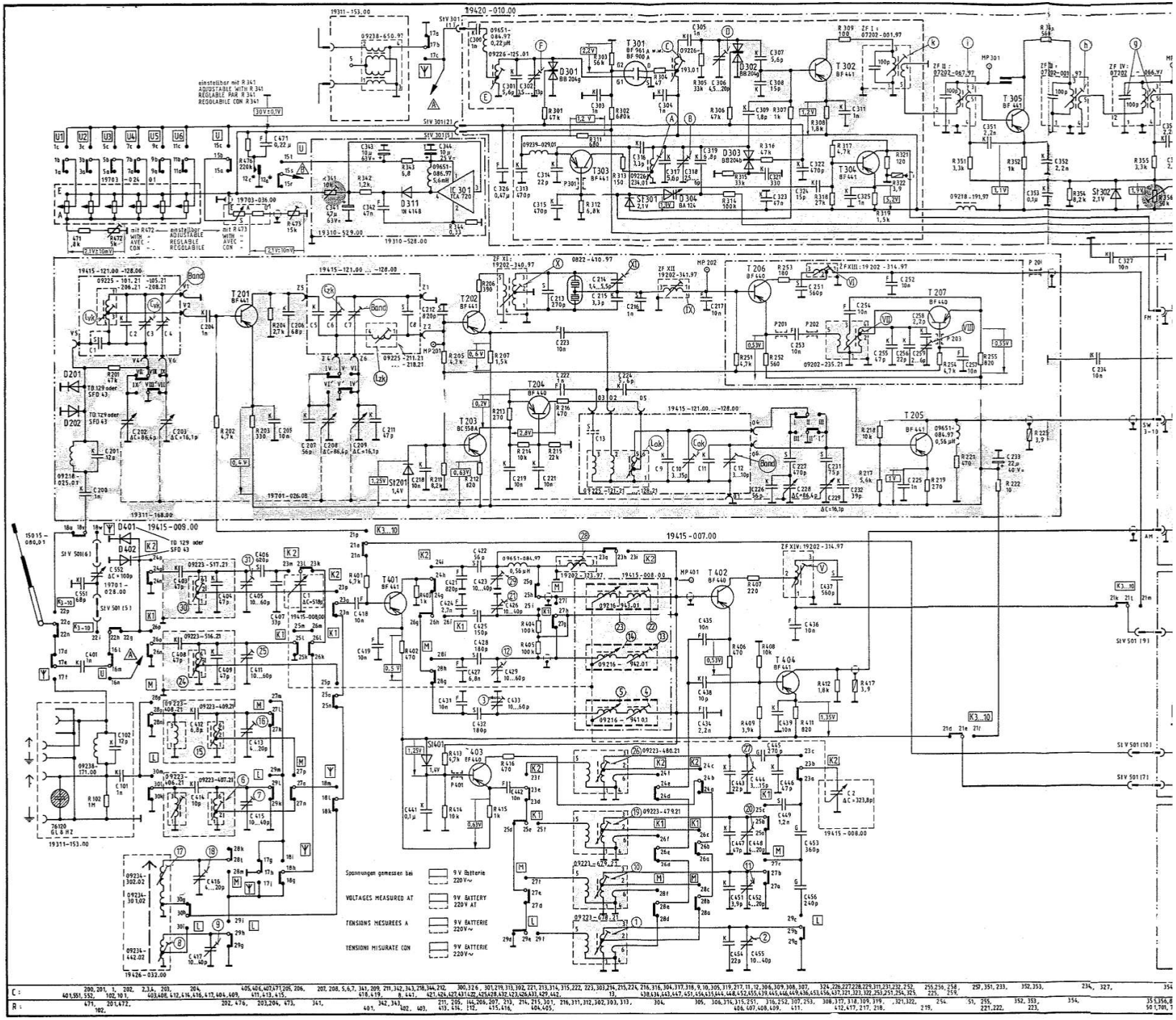
19420-010.00
19415-009.00
19415-007.00
19415-121.00 ... -128.00
19415-008.00
19311-153.00
19310-529.00
19310-528.00
19311-168.00
19701-026.08
19426-032.00
einstellbar mit R 341
ADJUSTABLE WITH R 341
REGLABLE PAR R 341
REGOLABILE CON R 341
Spannungen gemessen bei
9 V Batterie
220 V~
VOLTAGES MEASURED AT
9 V BATTERY
220 V AT
TENSIONS MESUREES A
9 V BATTERIE
220 V~
TENSIONI MISURATE CON
9 V BATTERIE
220 V~

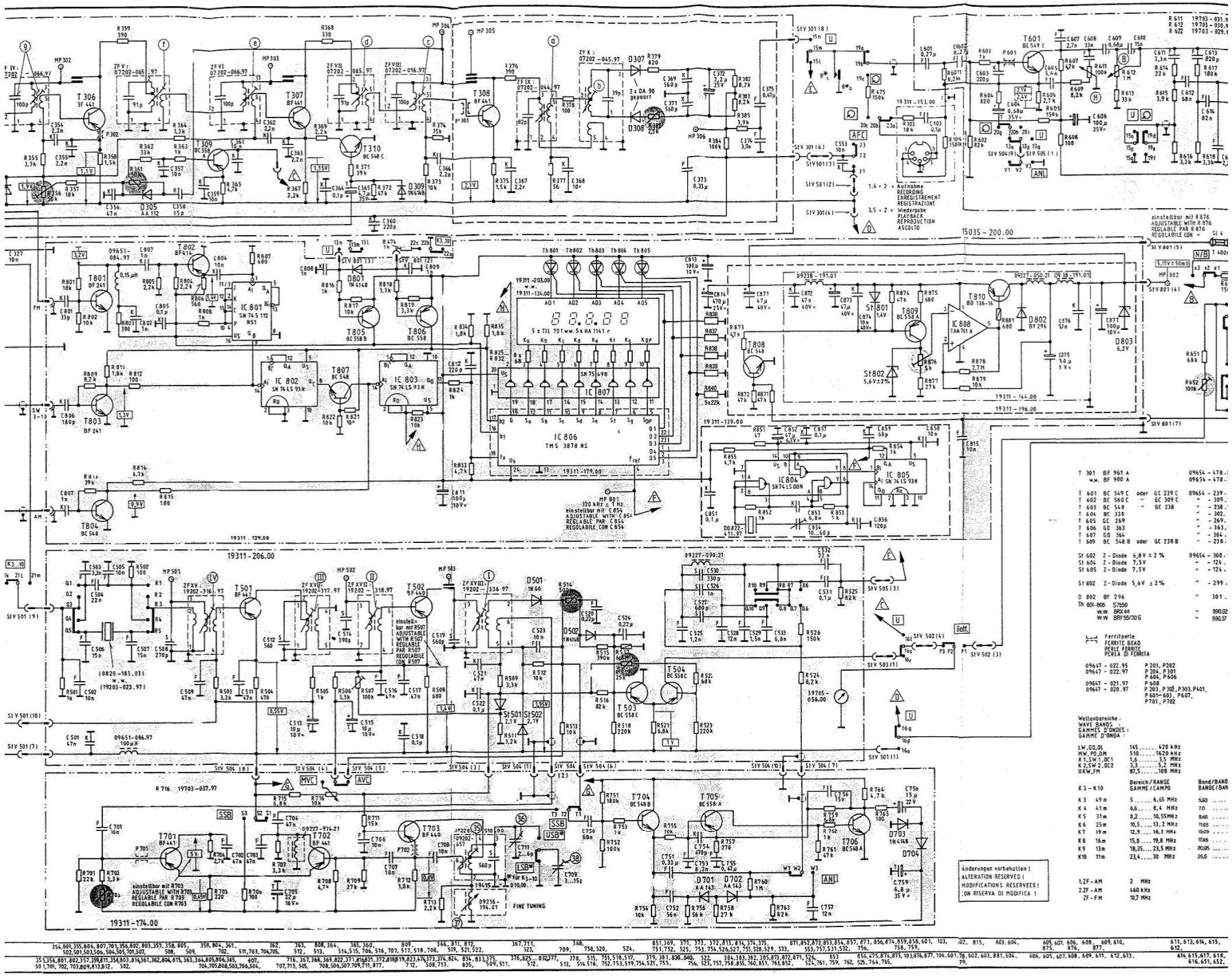

T 301	BF 961 A		09654 - 478.
w.w.	BF 900 A		09654 - 478.
T 601	BC 549 C	oder GC 239 C	09654 - 239.
T 602	BC 560 C	" GC 309 C	" - 309.
T 603	BC 548	" GC 238	" - 238.
T 604	BC 338		" - 302.
T 605	GC 269		" - 269.
T 606	GD 363		" - 363.
T 607	GD 364		" - 364.
T 609	BC 548 B	oder GC 238 B	" - 238.
St 602	Z - Diode 6,8 V ± 2 %		09654 - 300.
St 604	Z - Diode 7,5 V		" - 124.
St 605	Z - Diode 7,5 V		" - 124.
St 802	Z - Diode 5,6 V ± 2 %		" - 299.
D 802	BY 296		" 301.
Th 801-805	S7550		
	w.w. BRX 44		" 990.02
	w.w. BRY 55/30 G		" 990.37

Ferritperle
FERRITE BEAD
PERLE FERRITE
PERLA DI FERRITA

09647 - 022.95	P 201, P202
09647 - 022.97	P 204, P 301
	P 604, P 606
09647 - 021.97	P 608
09647 - 020.97	P 203, P 302, P303, P401,
	P 601-603, P607,
	P701, P702

Wellenbereiche :
WAVE BANDS :
GAMMES D'ONDES :
GAMME D'ONDA :

LW, GO, OL	145 ..... 420 kHz	
MW, PO, OM	510 ..... 1620 kHz	
K 1, SW 1, OC 1	1,6 ..... 3,5 MHz	
K 2, SW 2, OC 2	3,3 ..... 5,2 MHz	
UKW, FM	87,5 ..... 108 MHz	

K 3 - K 10		Bereich / RANGE GAMME / CAMPO	Band / BAND BANDE / BAN
K 3	49 m	5 ..... 6,65 MHz	5,93 .....
K 4	41 m	6,6 ..... 8,4 MHz	7,0 .....
K 5	31 m	8,2 ..... 10,55 MHz	9,45 .....
K 6	25 m	10,5 ..... 13,2 MHz	11,85 .....
K 7	19 m	12,9 ..... 16,3 MHz	15,00 .....
K 8	16 m	15,8 ..... 19,8 MHz	17,45 .....
K 9	13 m	18,35 ..... 23,5 MHz	20,95 .....
K 10	11 m	23,4 ..... 30 MHz	25,5 .....

1,2 F - AM	2 MHz
2,2 F - AM	460 kHz
2 F - FM	10,7 MHz

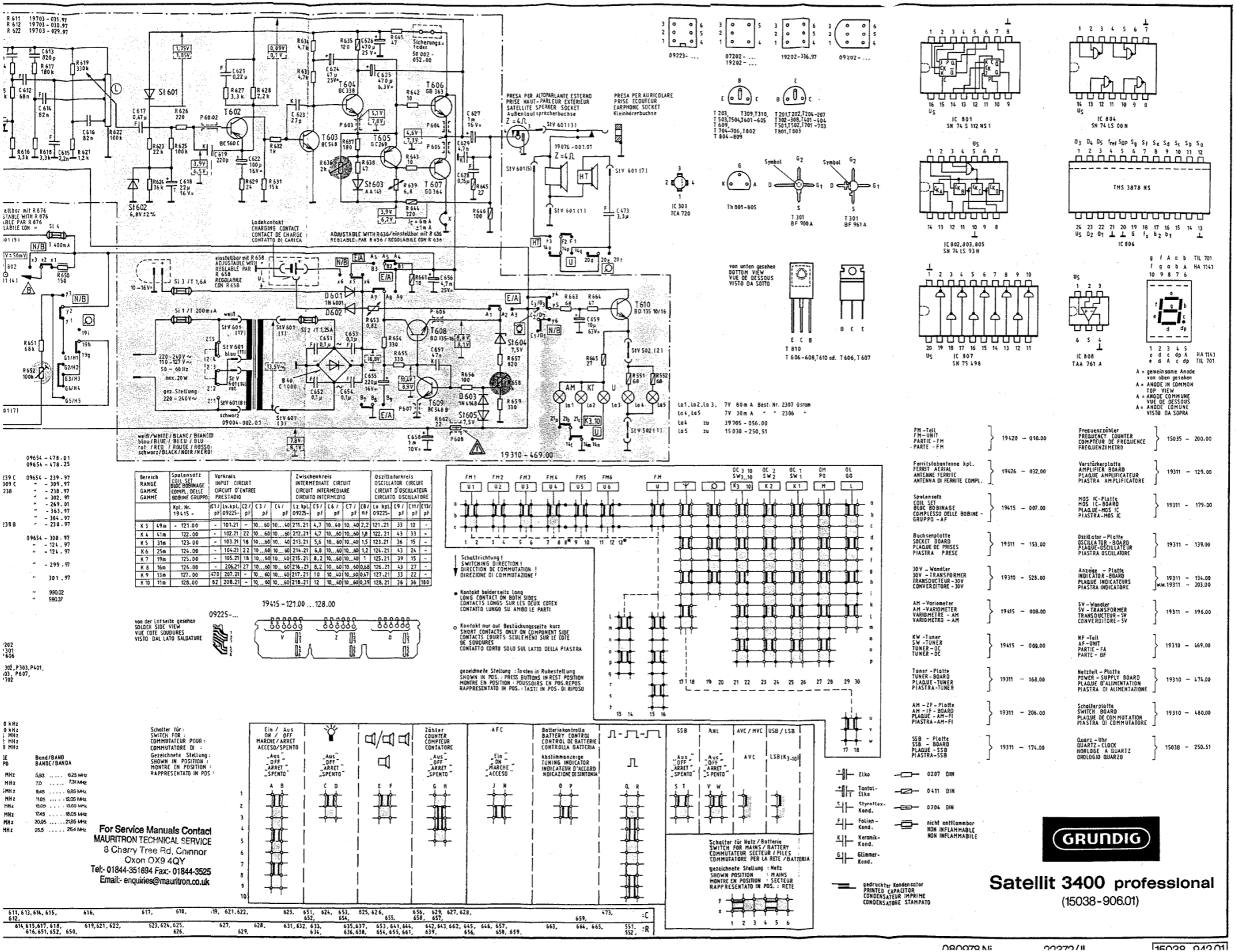

Satellit 3400 professional

(15038-906.01)

GRUNDIG

For Service Manuals Contact
MAURITRON TECHNICAL SERVICE
8 Cherry Tree Rd, Chinnor
Oxon OX9 4QY
Tel:- 01844-351694 Fax:- 01844-3525
Email:- enquiries@mauritron.co.uk