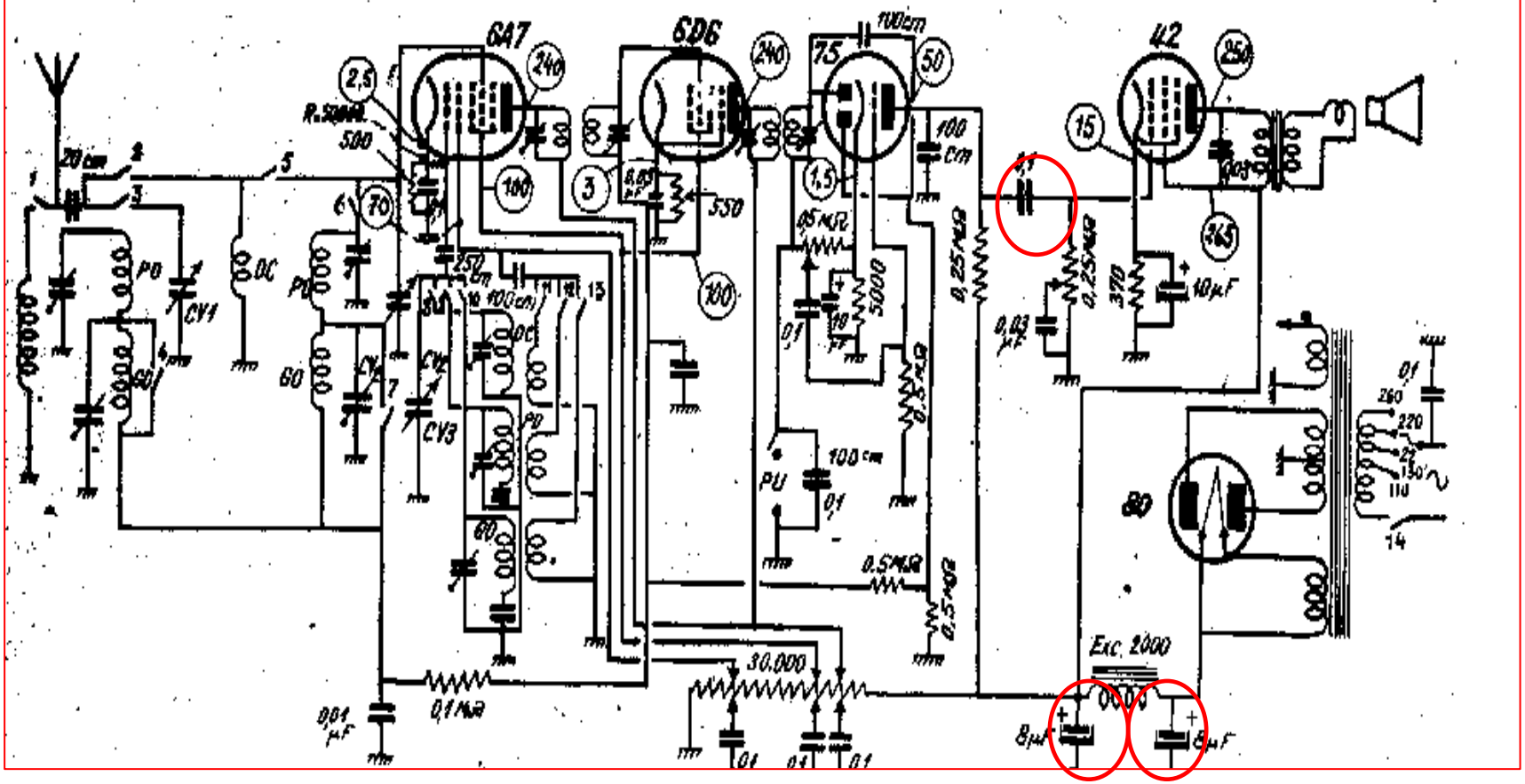N°199	CONSTRUCTEUR FAMILIAL-RADIO FOURMIES	MODELE 511	ANNEE 1936	CLASSE A 0507003