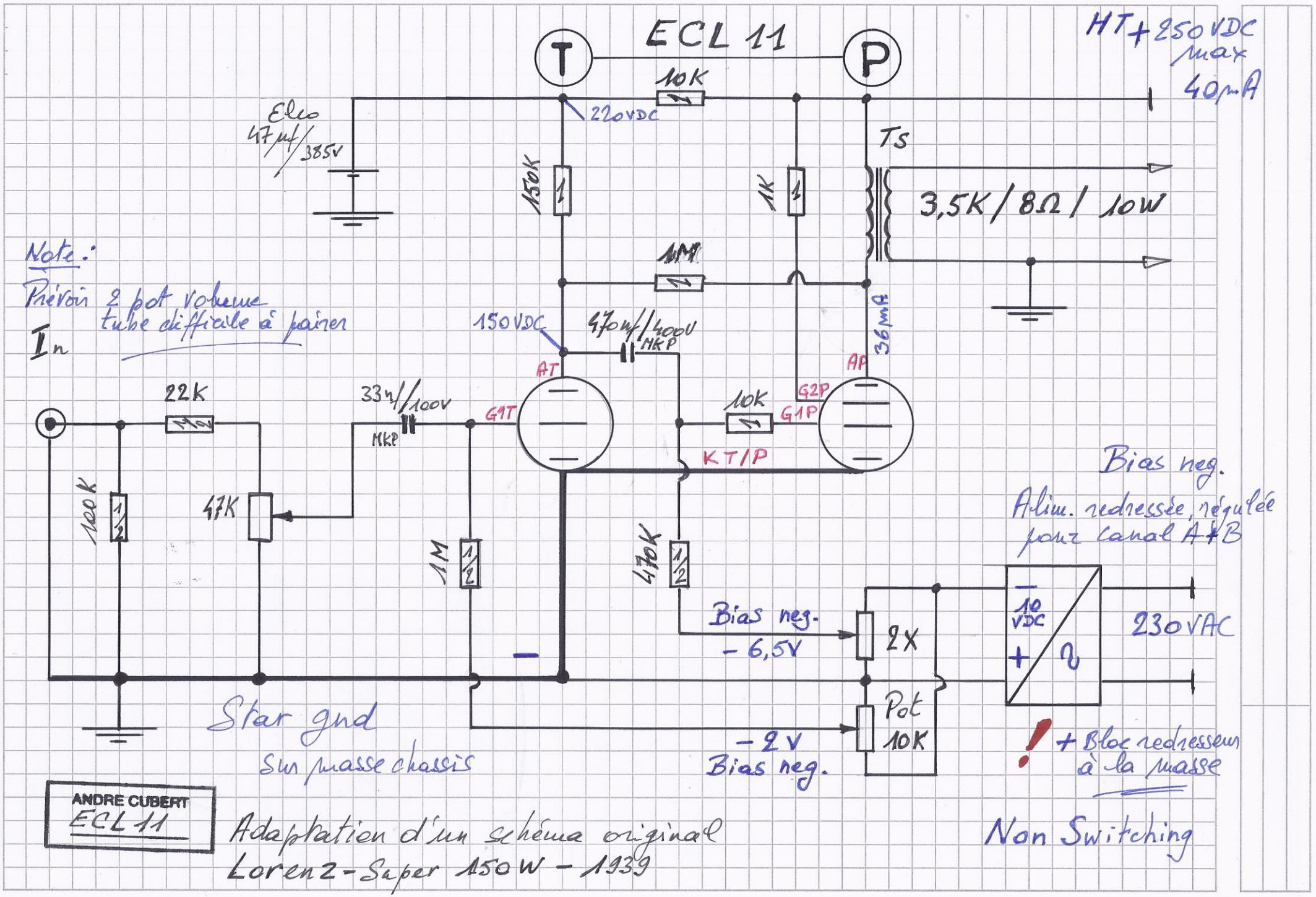
ECL 11
T
P
HT + 250 VDC max 40 mA
10K
220VDC
Eleo 47µf/385V
150K
1K
Ts
3,5K / 8Ω / 10W
1M
150VDC
470nf/400V MKP
36mA
AT
AP
G1T
G2P
G1P
KT/P
22K
33n/100V MKP
10K
100K
47K
1M
470K
Bias neg. Alim. redressée, régulée pour canal A+B
Bias neg. -6,5V
2X
Pot 10K
-2V Bias neg.
10 VDC
230VAC
Star gnd
Sur masse chassis
! + Bloc redresseur à la masse
Note :
Prévoir 2 pot volume
tube difficile à poirer
In
ANDRE CUBERT
ECL 11
Adaptation d'un schéma original
Lorenz - Super 150W - 1939
Non Switching