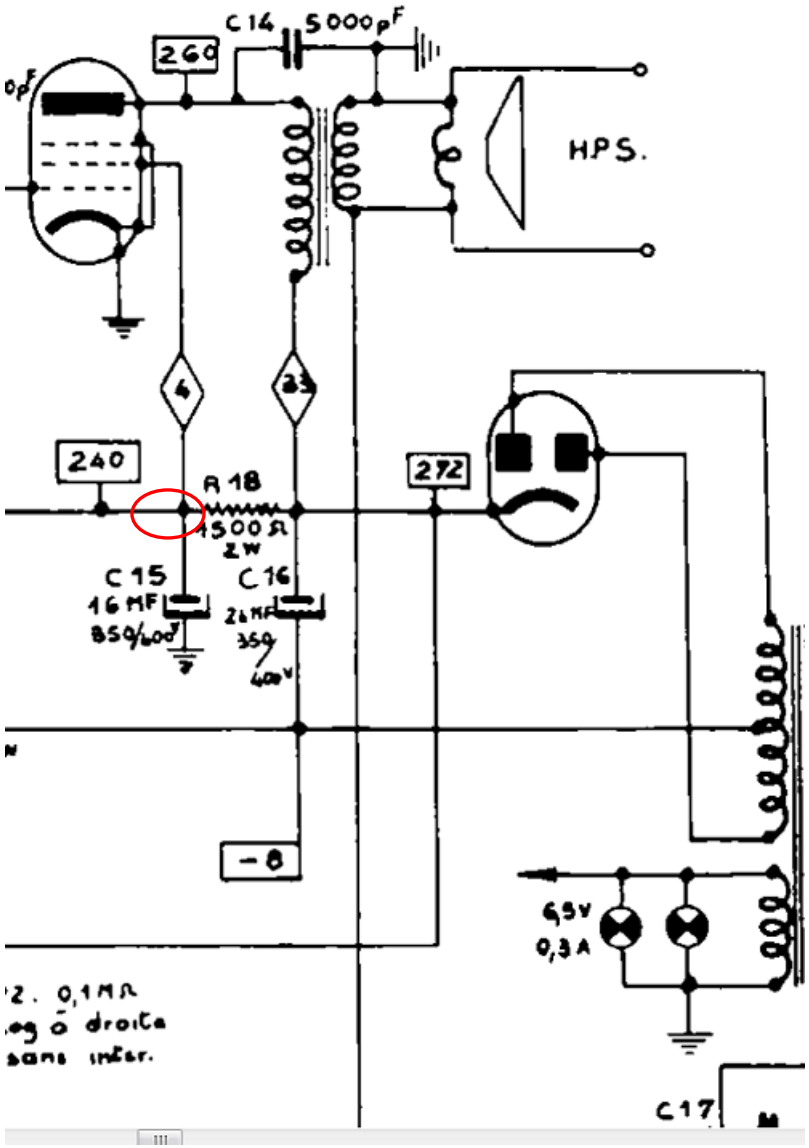
C 14
5000 pF
260
HPS.
4
23
240
R 18
1500 Ω
2W
272
C 15
16 MF
350/400V
C 16
24 MF
350
400V
-8
6,5V
0,3 A
2. 0,1 MΩ
log ô droite
sans inter.
C 17