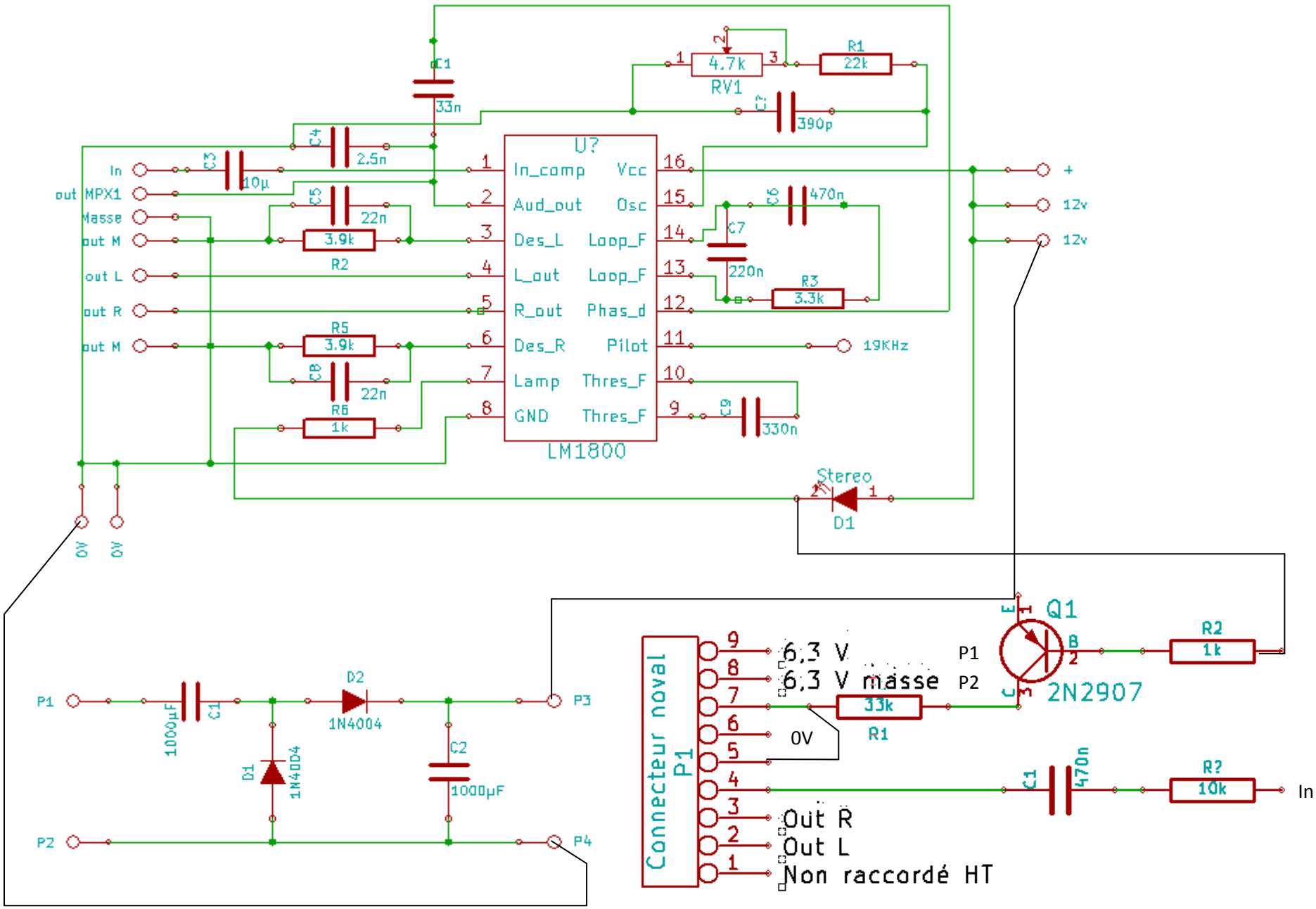

U?
LM1800
In_comp
Aud_out
Des_L
L_out
R_out
Des_R
Lamp
GND
Vcc
Osc
Loop_F
Loop_F
Phas_d
Pilot
Thres_F
Thres_F
RV1
4.7k
R1
22k
C7
390p
C1
33n
C4
2.5n
C3
10µ
C5
22n
R2
3.9k
R5
3.9k
C8
22n
R6
1k
C6
470n
C7
220n
R3
3.3k
C9
330n
19KHz
In
out MPX1
Masse
out M
out L
out R
out M
+
12v
12v
Stereo
D1
0V
0V
Q1
2N2907
R2
1k
P1
P2
6,3 V
6,3 V masse
33k
R1
0V
C1
470n
R?
10k
In
Out R
Out L
Non raccordé HT
Connecteur noval
P1
P1
P2
P3
P4
1000µF
C1
D2
1N4004
D1
1N4004
C2
1000µF