Chargeur de batterie alcaline
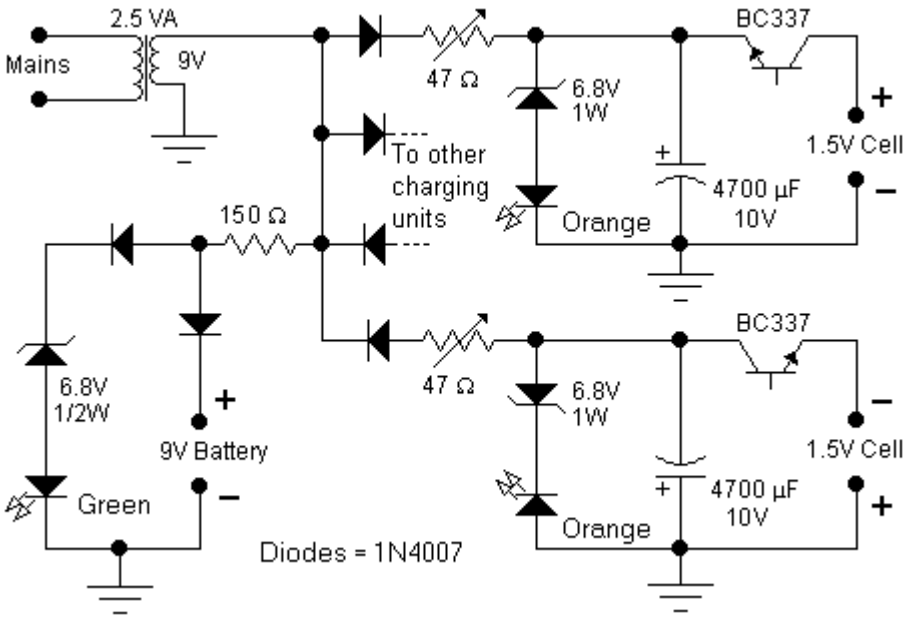
Ce circuit a été spécialement conçu pour recharger des piles alcalines. La connexion inhabituelle du transistor dans chaque unité de charge le faire osciller, donc le transfert de la charge accumulée dans le condensateur de la cellule.