MX 112

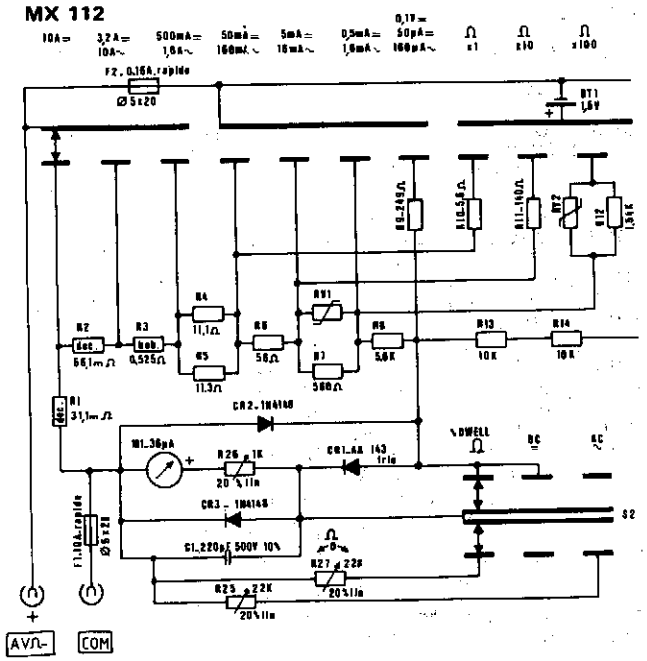

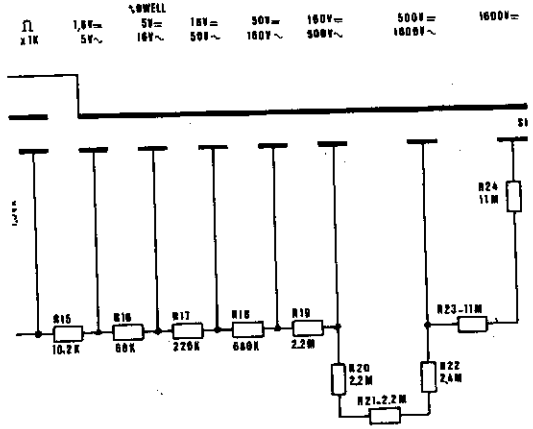

RV1. RV2 : Varistances 33V. 10%. 1,5W. 250A max

Precision des resistances. 1%
sauf R18. R23. R24. 2%

Puissance
- 1/4W : R17
- 1/2W : R4. 5. 7. 8. 9. 10. 11. 12. 15. 16. 18
- 1W : R6. 13. 14. 19. 20. 21. 22. 23. 24

IC1 2583