TEA 5581 PLL-Stereo Dekoder Platine

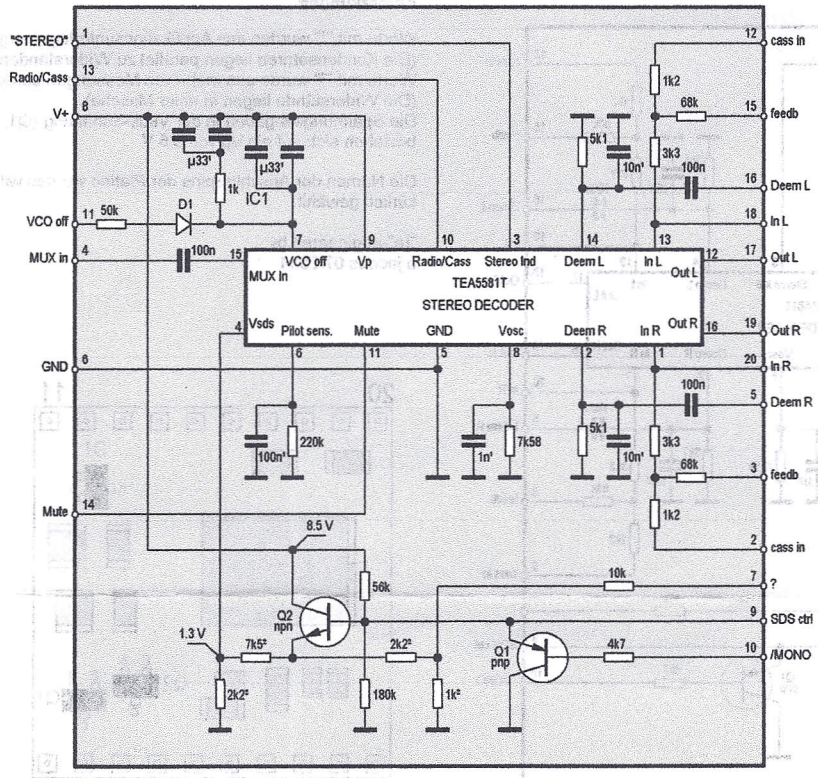

Anmerkungen

Werte mit "1" wurden aus Applikationsunterlagen ergänzt (Die Kondensatoren liegen parallel zu Widerständen).
Werte mit "2" wurde aus mehreren Messungen berechnet (Die Widerstände liegen in einer Masche).
Die Spannungsangaben in der Vsds-Schaltung (Q1, Q2) beziehen sich auf ein Vp von 8.5 V

Die Namen der Anschlußpins der Platine wurden willkürlich gewählt.

"re"-engineered by
b jacobs 07/2004

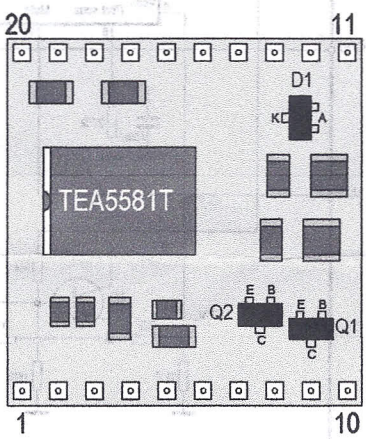

Minimal-Konfiguration

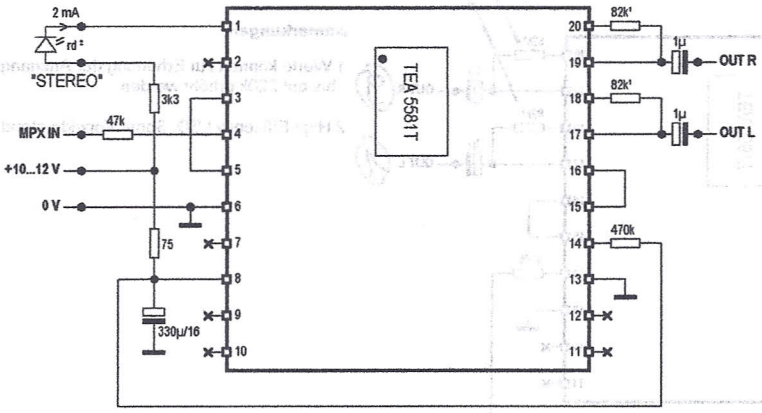

Anmerkungen

1 Werte können zur Erhöhung der Ausgangsspannung bis auf 220k erhöht werden

2 High Efficency LED. Sonst Vorwiderstand 470R

Stereo Decoder TEA 5581
Original Applikation

Fig. 1

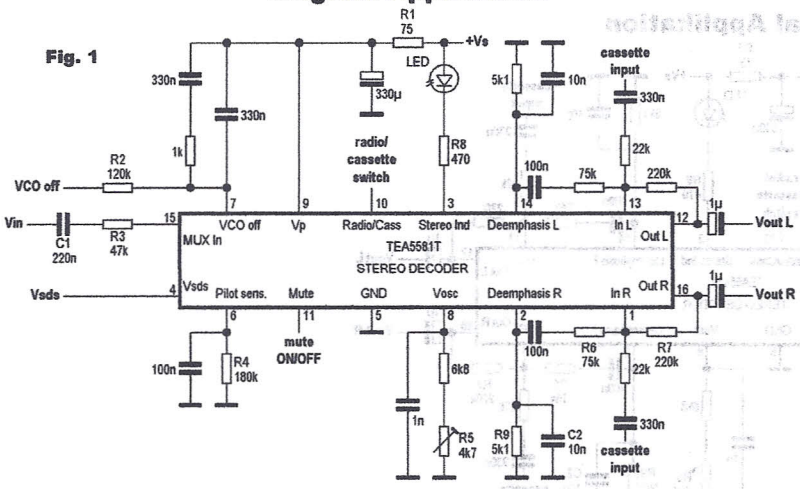

TEA 5581 PLL-Stereo Dekoder Platine

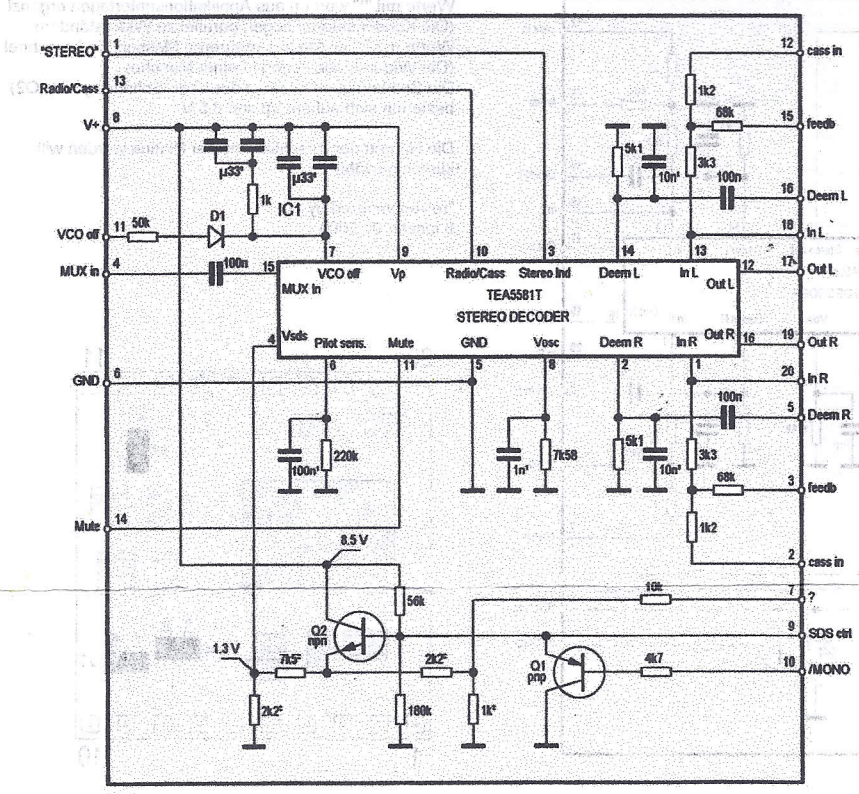

Anmerkungen

Werte mit "1" wurden aus Applikationsunterlagen ergänzt (Die Kondensatoren liegen parallel zu Widerständen).
Werte mit "2" wurde aus mehreren Messungen berechnet (Die Widerstände liegen in einer Masche).
Die Spannungsangaben in der Vsds-Schaltung (Q1, Q2) beziehen sich auf ein Vp von 8.5 V

Die Namen der Anschlußpins der Platine wurden willkürlich gewählt.

"re"-engineered by
b jacobs 07/2004

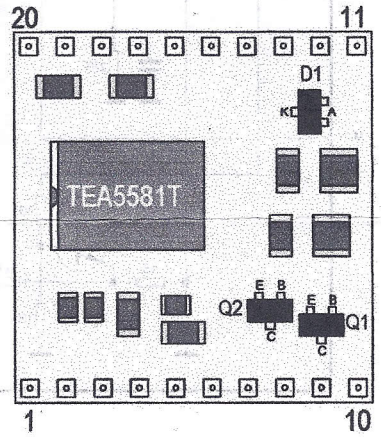

Minimal-Konfiguration

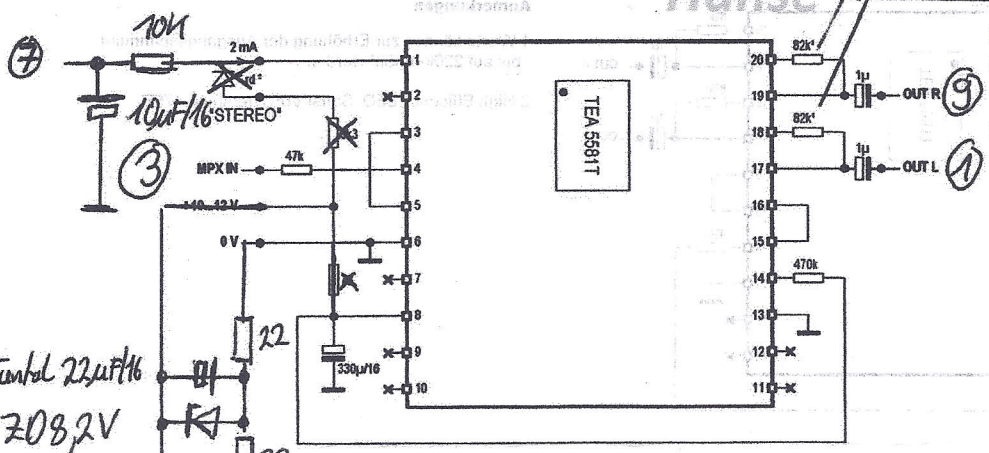

Anmerkungen

1 Werte können zur Erhöhung der Ausgangsspannung bis auf 220k erhöht werden

2 High Efficency LED. Sonst Vorwiderstand 470R

Stereo Decoder TEA 5581
Original Applikation
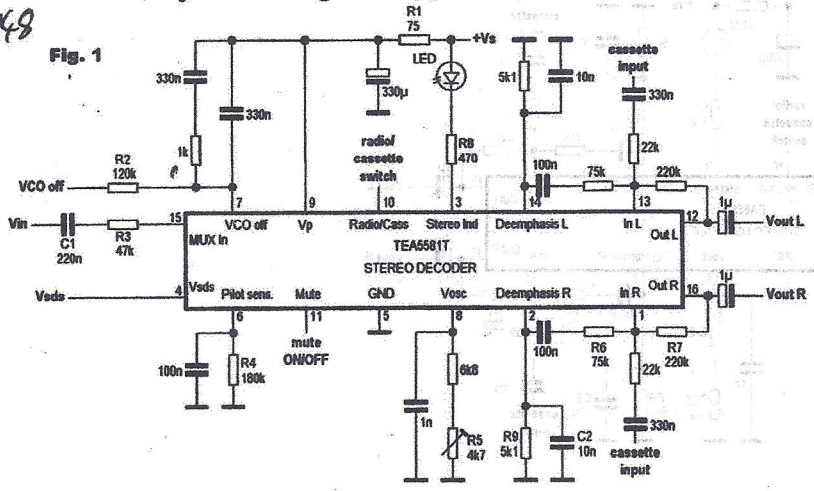
Fig. 1