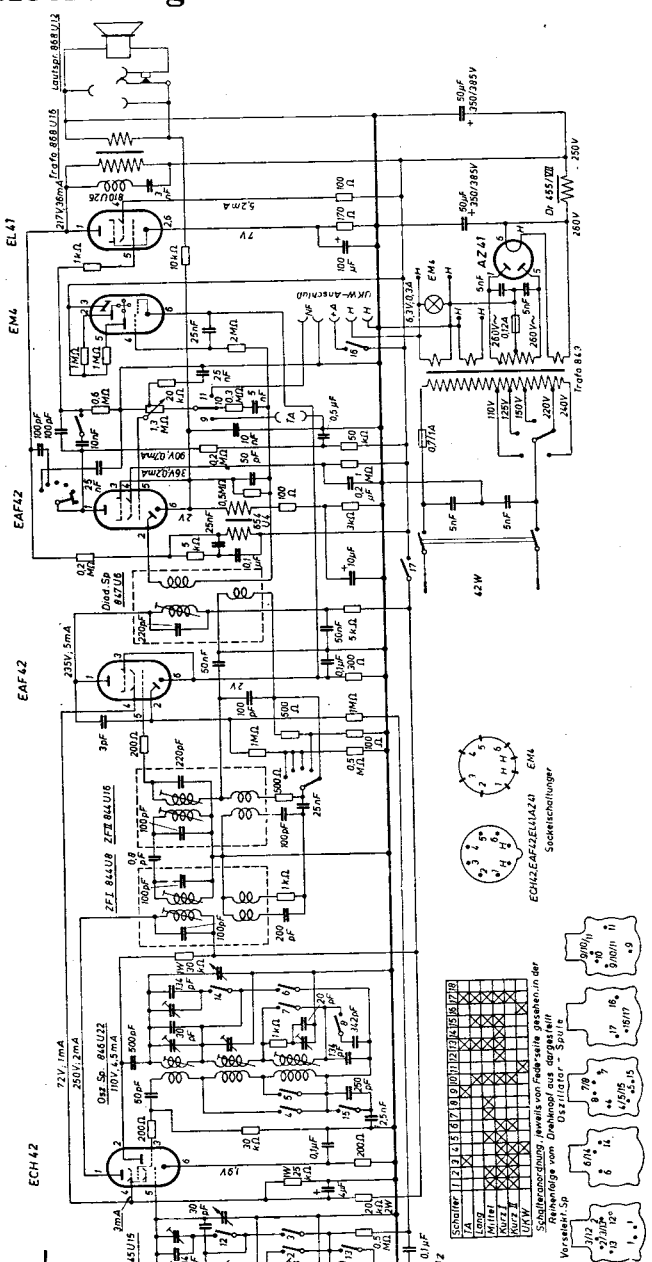Saba Meersburg W