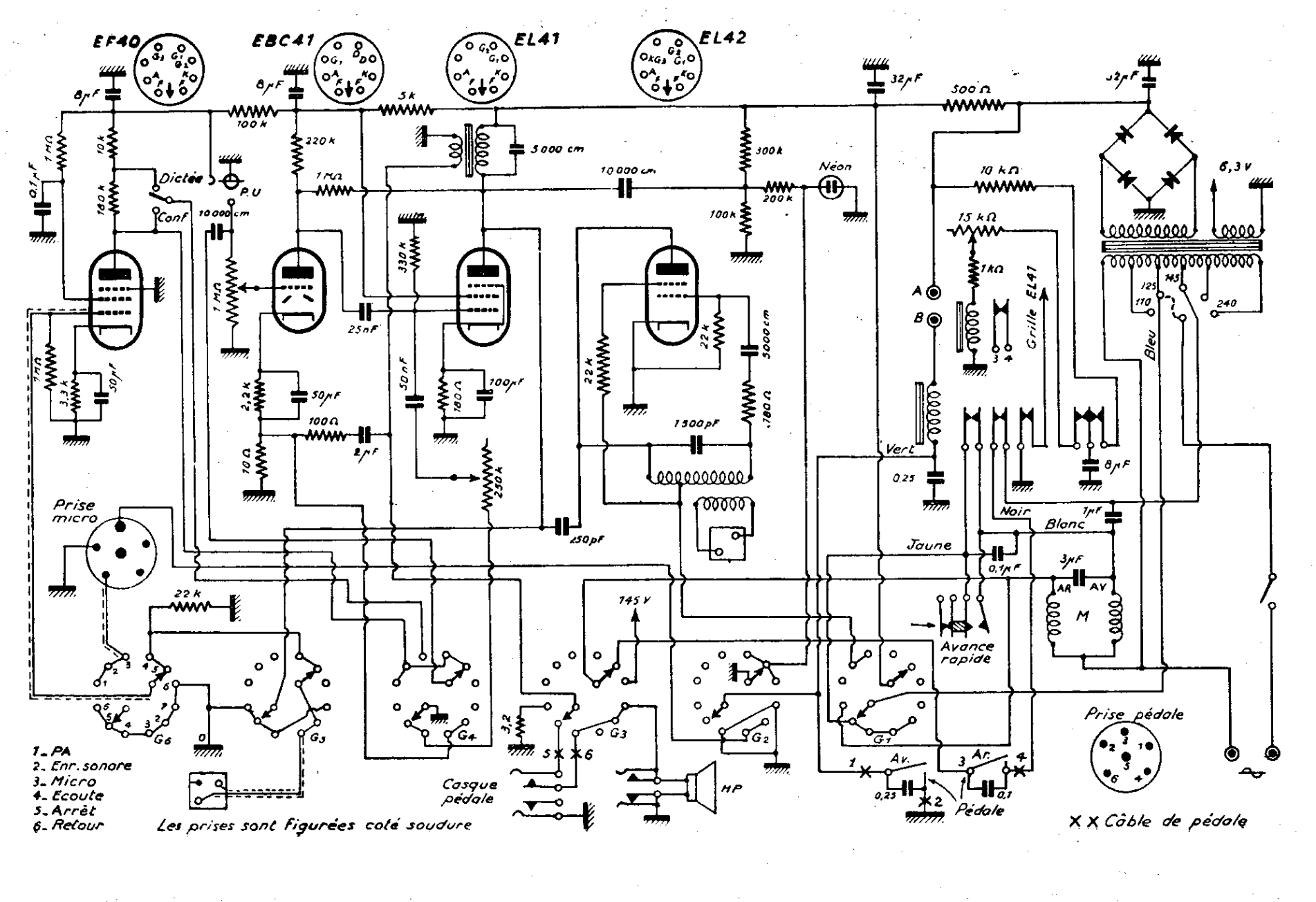
EF40
EBC41
EL41
EL42
8µF
100 k
5 k
220 k
5000 cm
10 000 cm
300 k
200 k
100 k
Néon
32µF
500 Ω
10 kΩ
15 kΩ
1 kΩ
6,3 V
Dictée
P.U
Conf
1 MΩ
10 k
180 k
0,1µF
7 MΩ
3,3 k
50pF
25nF
330 k
2,2 k
100Ω
10 Ω
2µF
180 Ω
100pF
250 k
250pF
22 k
1500pF
Prise micro
145 V
3,2
Casque pédale
HP
Avance rapide
Prise pédale
Pédale
Grille EL41
Vert
Noir
Blanc
Jaune
Bleu
0,25
0,1µF
3µF
AR
AV
M
125
110
145
240
1. PA
2. Enr. sonore
3. Micro
4. Ecoute
5. Arrêt
6. Retour
Les prises sont figurées coté soudure
X X Câble de pédale